Библиотека СОК

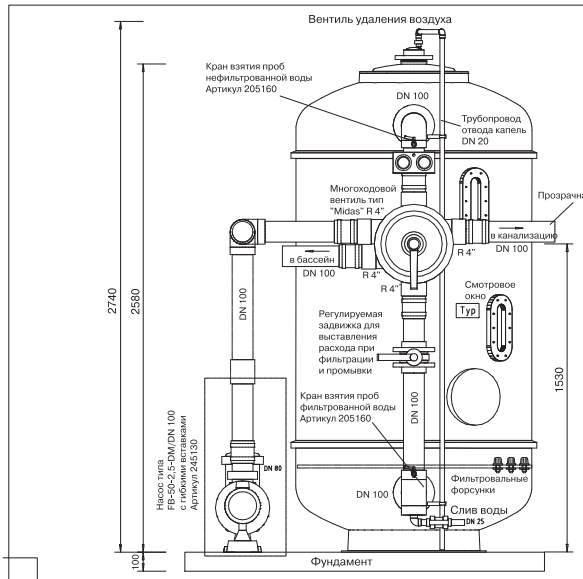

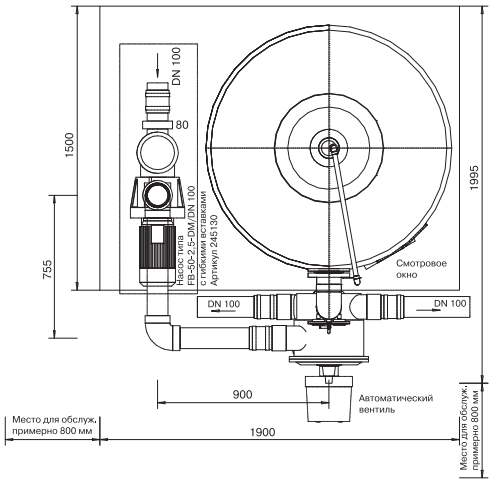

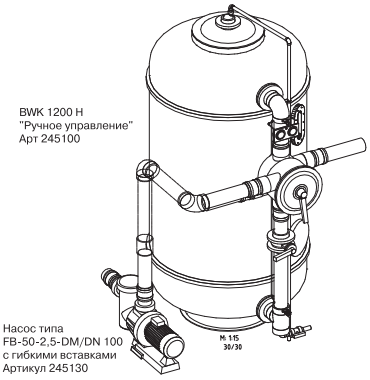

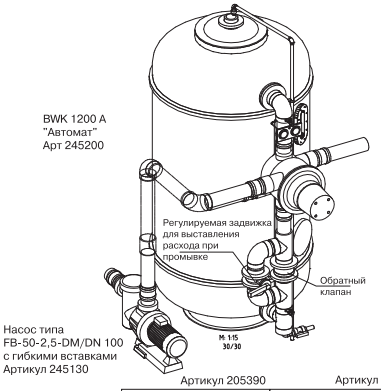

1. Фильтровальная установка предусмотрена для монтажа ниже зеркала воды. При монтаже выше зеркала воды насос должен быть установлен ниже уровня воды и в трубопровод с отфильтрованной водой должен быть встроен клапан для разрушения возникающего вакуума, чтобы избежать слива воды из фильтровального бака в бассейн.
2. Производительность при фильтрации максимум 34 м3/ч.
3. Скорость фильтрации максимум 30 м/ч.
4. Скорость фильтрации примерно 40 м/ч, причем поднятие фильтрующих слоев составляет 10-12% (=120-150 мм).
5. Производительность при промывке примерно 45 м3/ч.
6. Подключение к канализации DN 150.
7. Рабочий вес 3800 кг/Пустой вес 325 кг.
8. 5-ти ходовой вентиль и насос присоединять к насосу посредством гибких шлангов.
9. Подсоединение к вентилю: Фильтрат-DN 100. Канализация-DN 100.
Подсоединение к насосу: Всасывающий патрубок - DN 100.
Напорный патрубок - DN 100.
10. Проверять крепление внутреннего трубопровода.
11. Заполнение фильтрующим материалом:
Для начала заполнить бак водой на 30 см. Засыпать гравий и песок по схеме и равномерно размешать. Фильтрующий материал следует вносить через боковые отверстия, чтобы избежать повреждения фильтровальных форсунок расположенных равномерно по дну бака. Затем открыть верхнюю крышку бака, отвернуть в сторону верхнее распределительное устройство и заклеить отверстие в нем. При заполнении следить, чтобы высота слоев соответствовала схеме. Объем поставки не является одновременно объемом засыпки. По окончании заполнения вернуть распределительное устройство в исходное положение и открыть заклеенное отверстие. Заполнить бак водой и вымачивать фильтрующий материал в течении 24 часов. Затем произвести промывку фильтровальной установки скоростью 40 м/ч. После этого установка готова к эксплуатации.
12. Фильтрующий материал с гидроантрацитом типа "Н" оказывает в начальной стадии хлороудаляющее действие.
13. После промывки установки и включения режима фильтрации записать показания манометров. При перепаде давления 0,2-0,4 бара выше записанного значения произвести промывку фильтра.
14. В установках с ручным управлением объем промывки 45 м3/ч при вводе в эксплуатацию устанавливается посредством регулируемой задвижки, находящейся под многоходовым вентилем. Поднятие фильтрующих слоев должно составлять 120-150 мм. Положение помечается.
В установках с автоматическим многоходовым вентилем производительность при промывке устанавливается посредством регулируемой задвижки под многоходовым вентилем только при вводе эксплуатацию. Затем при каждой промывке закрывается обратный клапан и вода проходит через задвижку.
15. Начальное давление в напорном патрубке не должно превышать 3 м.в.ст. При большем давлении следует установить регулируемую задвижку и разгрузочный вентиль. Для установок с ручным управлением это может быть кран взятия проб воды а для автоматических-магнитный клапан.
16. В напорном трубопроводе необходимо после каждого фильтра установить обратный клапан.
17. Для установок с автоматическим управлением в напорном трубопроводе после фильтра необходимо прдусмотреть регулируемую задвижку для настройки производительности при фильтрации 34 м3/ч.

Диаметр бака: 1300 мм/Высота бака: 2580 мм
Общая высота (включая вентиль удаления воздуха): 2740 мм
Требуемая высота помещения без фундамента: 3000 мм
Подключение к канализации DN 150
Кран взятия проб воды. Артикул 205160.
Насос FB-50-2,5-DM с гибкими вставками. Артикул 245130.
Максимальное рабочее давление 2 бара.

Многоходовой вентиль "Ручное управление"

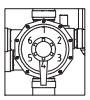

Позиция
1 = Фильтрация
2 = Опорожнение
3 = Выключено
4 = Обратная промывка
5 = Циркуляция
6 = Очищающая промывка

Артикул 205390

Схема заполнения с гидроантрацитом "Н"

Вместо гидроантрацита "N" может применяться гидроантрацит "Н" причем объем засыпки:
ГИДРОАНТРАЦИТ "Н"
0,6-1,6 мм 350 кг
700 л

Для укороченных установок при заполнении гидроантрацитом оставлять свободное пространство 550 мм

Артикул 205395

Схема заполнения фильтр. материалом с гидроантрацитом "N"
Перед засыпкой заполнить бак водой на 30 см. После заполнения бака фильтрующим материалом произвести обратную промывку. Фильтрующий материал вымачивать 24 часа. Объем поставки не является одновременно объемом засыпки.

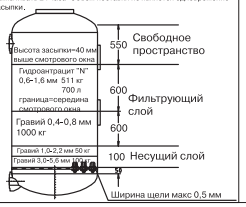

CAD ANLAGENPLANUNG	grünbeck Wasseraufbereitung 89420 Höchstädt/Donau Industriestrasse 1 Tel. 09074/41-0 Telex 1352513 Telefax 41188					Komm.Nr. -	Liefergrenze
		Tag	Name	Kz.	Maßstab	Art. Nr.: 245100/245200/245130	
	Bearb.	03.05.99	Mußing A.		1:10	Projekt: BWK1200 Raumbelegung	
	Gepr.	03.05.99	Rossmann F.				
	Labor				Werkstoff	Zeichnungs-Nummer 1 – 7.78.03l	
	Elektro						
Änderung	Tag	Name	Verkauf	03.05.99	Seifried M.		

Kunde:

Art der Anlage: Badewasser- Mehrschichtfilter Typ BWK 1200. Raumbelegung Verrohrung DN100/Steuerventil R4"

Allgemeintoleranzen nach DIN ISO 2768-m
Gewicht:
Art. / Bestellnummer

Sämtliche Blaumasse an DIT und Stelle prüfen. Zusätzliche Bodenbelastung von einem Statiker nachprüfen lassen. Wir übernehmen keine Haftung ! Technische Änderungen vorbehalten !
Für diese Unterlage wird jeglicher gesetzliche und patentrechtliche Schutz in Anspruch genommen.