Библиотека СОК

ТЕХНИЧЕСКИЙ КАТАЛОГ

УКОМПЛЕКТОВАННЫЕ КОЛЛЕКТОРЫ, НИКЕЛИРОВАННАЯ ЛАТУНЬ

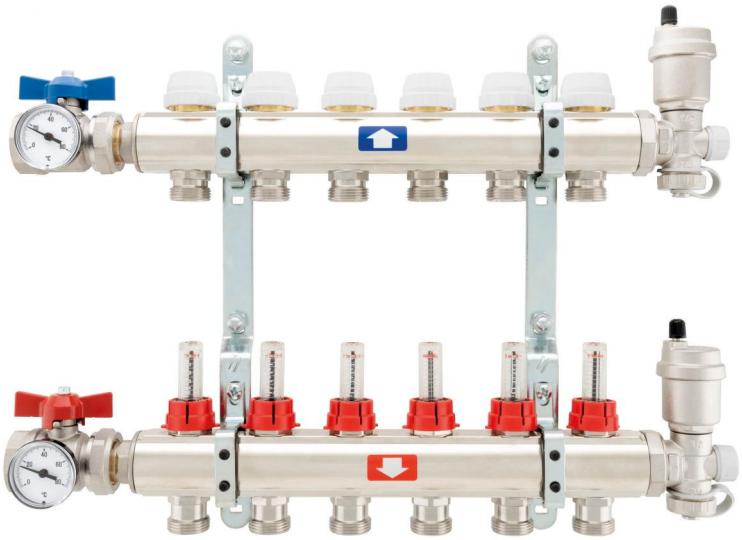

ITAP БЫСТРЫМ ВЗГЛЯДОМ

ПРЕДПРИЯТИЕ

Компания ITAP SpA была основана в г. Лумеццане (Брешиа) в 1972 году и в настоящее время является лидирующим производителем кранов, фитингов и распределительных коллекторов для систем водоснабжения и отопления.

Благодаря полностью автоматизированному производству, располагающему 87 автоматизированных станков и 70 сборочными линиями, Компания может выпускать по 400.000 изделий в день.

Стремление к новшествам и соблюдение технических нормативов подтверждено сертификатом ISO 9001. Ориентация на качество всегда считалась решающим фактором для достижения значительных коммерческих результатов: сегодня ITAP с гордостью предлагает товары, сертифицированные многочисленными организациями во всем мире.

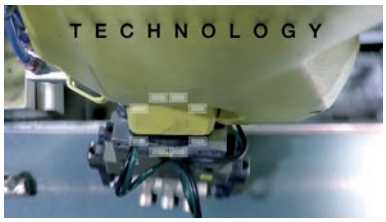

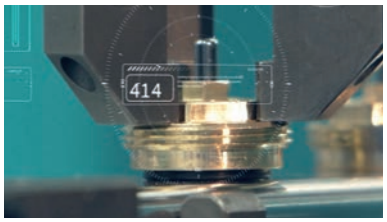

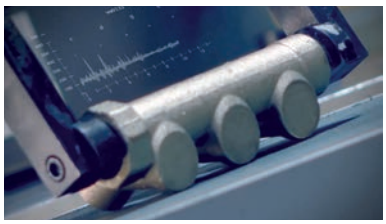

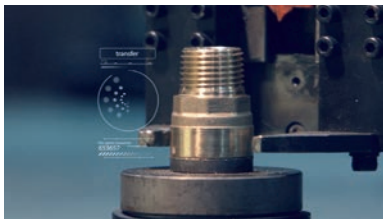

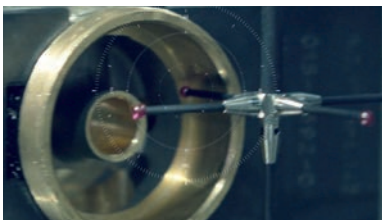

Изделия ITAP получили сертификацию более чем 30 сертификационных организаций во всем мире.

УКОМПЛЕКТОВАННЫЕ КОЛЛЕКТОРЫ, НИКЕЛИРОВАННАЯ ЛАТУНЬ

905C Полностью укомплектованный коллектор с расходомерами

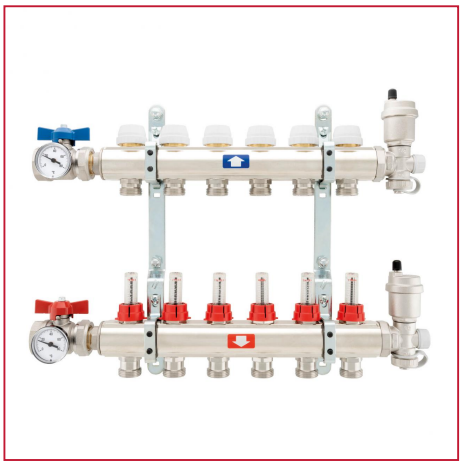

РАЗМЕР	ДАВЛЕНИЕ	КОД ITAP	УПАКОВКА
1"x3/4"x2	6bar/87psi	9050010002034C	1/1
1"x3/4"x3	6bar/87psi	9050010003034C	1/1
1"x3/4"x4	6bar/87psi	9050010004034C	1/1
1"x3/4"x5	6bar/87psi	9050010005034C	1/1
1"x3/4"x6	6bar/87psi	9050010006034C	1/1
1"x3/4"x7	6bar/87psi	9050010007034C	1/1
1"x3/4"x8	6bar/87psi	9050010008034C	1/1
1"x3/4"x9	6bar/87psi	9050010009034C	1/1
1"x3/4"x10	6bar/87psi	9050010010034C	1/1
1"x3/4"x11	6bar/87psi	9050010011034C	1/1
1"x3/4"x12	6bar/87psi	9050010012034C	1/1
1"x3/4"x13	6bar/87psi	9050010013034C	1/1

КАЧЕСТВО

ОПИСАНИЕ

Состоит из:
- 1 обратный коллектор с отсечными клапанами под электротермоприводы
- 1 подающий коллектор с расходомерами
- 2 дренажной вентиля
- 2 перекрывающих шаровых кранов с термометром
- 2 концевых фитинга с воздухоотводчиком и сливным краном

Доступные размеры: 1”
Максимальное рабочее давление: 6 бар (10 бар для испытания оборудования)
Максимальная рабочая температура: 70°C
Резьбы: ISO228 (эквивалентно DIN EN ISO 228 и BS EN ISO 228).
Выходы от 2 до 13 с соединением 3/4” Eurokonus.
Межосевое расстояние: 50мм.
Доступен с установочными кронштейнами арт. 498ST без дополнительной оплаты.
По требованию доступный также размеры: 1/2”.
В случае использования термоэлектрических сервоприводов арт. 891M - 891MR, мы рекомендуем использование эксцентрического байпаса арт. 860BY.
ВНИМАНИЕ: коллекторы устанавливаются на кронштейны и аксессуары, которые поставляются отдельно, но находятся внутри коробки.

УКОМПЛЕКТОВАННЫЕ КОЛЛЕКТОРЫ, НИКЕЛИРОВАННАЯ ЛАТУНЬ

ГАБАРИТНЫЕ РАЗМЕРЫ

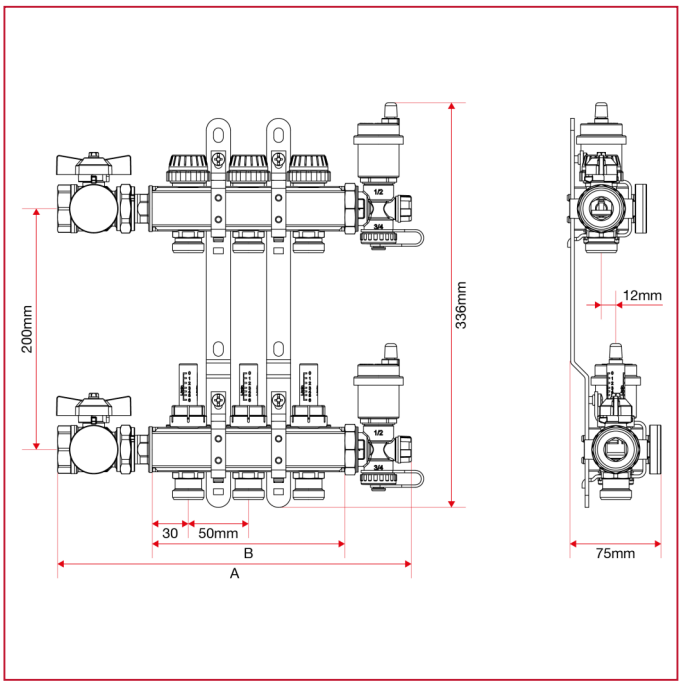

	1"x3/4"x 2	1"x3/4"x 3	1"x3/4"x 4	1"x3/4"x 5	1"x3/4"x 6	1"x3/4"x 7	1"x3/4"x 8	1"x3/4"x 9	1"x3/4"x 10	1"x3/4"x 11	1"x3/4"x 12	1"x3/4"x 13
A	244	294	344	394	444	494	544	594	644	694	744	794
B	110	160	210	260	310	360	410	460	510	560	610	660
Kg/cm2 bar	6	6	6	6	6	6	6	6	6	6	6	6
LBS - psi	87	87	87	87	87	87	87	87	87	87	87	87

МАТЕРИАЛЫ

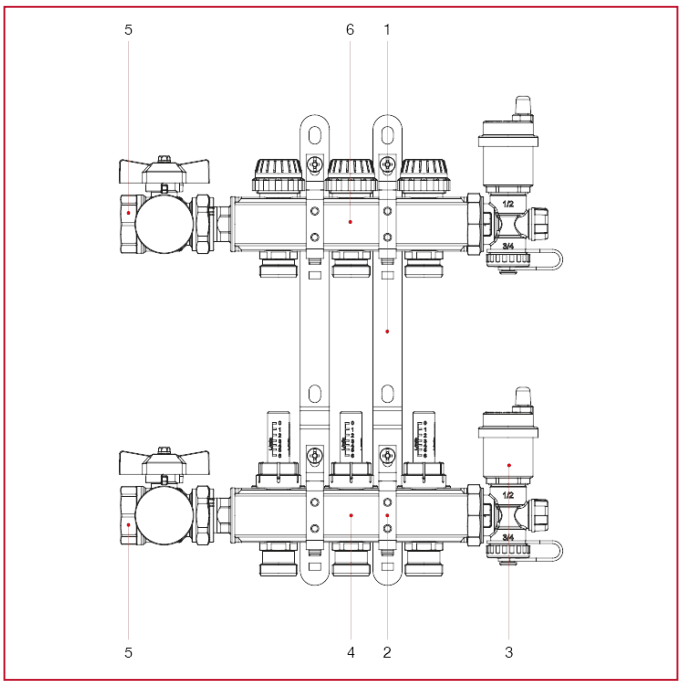

N.	ОПИСАНИЕ	КОЛ.	МАТЕРИАЛ
1	Установленный стальной кронштейн	2	Сталь P11
2	Установленная манжета	4	Сталь P11
3	Узел слива и автоматического продува	2	Никелированная латунь CW617N
4	Отдельный коллектор с расходомерами	1	Латунь CW603N M-S
5	Комплект клапанов IDEAL для коллекторов	1	Никелированная латунь CW617N
6	Отдельный коллектор с отсечными клапанами	1	Латунь CW603N M-S

УКОМПЛЕКТОВАННЫЕ КОЛЛЕКТОРЫ, НИКЕЛИРОВАННАЯ ЛАТУНЬ

ИНСТРУКЦИИ ПО УСТАНОВКЕ, ИСПОЛЬЗОВАНИЮ И ТЕХОБСЛУЖИВАНИЮ

Технические условия:
Доступные размеры: 1”
Максимальное рабочее давление с установленным расходомером: 6 бар (испытание системы: 10 бар)
Максимальное рабочее давление с установленными клапанами регулировки расхода: 10 бар
Максимальная рабочая температура: 70 °C (с расходомером), 80 °C (с клапанами регулировки расхода).
Резьбовые соединения 1": ISO 228 (равнозначные DIN EN ISO 228 и BS EN ISO 228).
Ответвления: от 3 до 13 с соединением 3/4" Eurokonus.
Шаг между ответвлениями: 50 мм.

РАЗМЕЩЕНИЕ ПРЕДВАРИТЕЛЬНО СМОНТИРОВАННЫХ КОЛЛЕКТОРОВ ИЗ ЛАТУНИ В МЕТАЛЛИЧЕСКИХ КАССЕТАХ

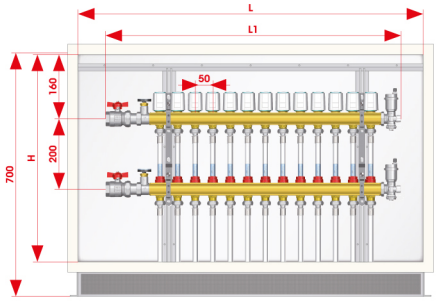

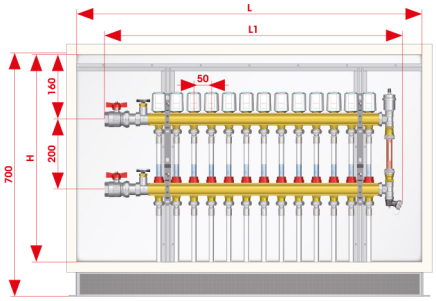

CODICE / *CODE* / CODE / *CÓDIGO* / TEILENUMMER / *КОД*	498.500.600	498.600.600	498.700.600	498.800.600	498.1000.600
L x H (mm)	500x600	600x600	700x600	800x600	1000x600
N° vie / *outlet* / voies / *vías* / Wege / *ходов*	3-4	5-6	7-8	9-10	11-12-13
COLLETTORE / *MANIFOLD* / COLLECTEUR / *COLECTOR* / VERTEILER / *КОЛЛЕКТОР*	1”				
L1	353	453	553	653	803

КАК РЕГУЛИРОВАТЬ РАСХОД

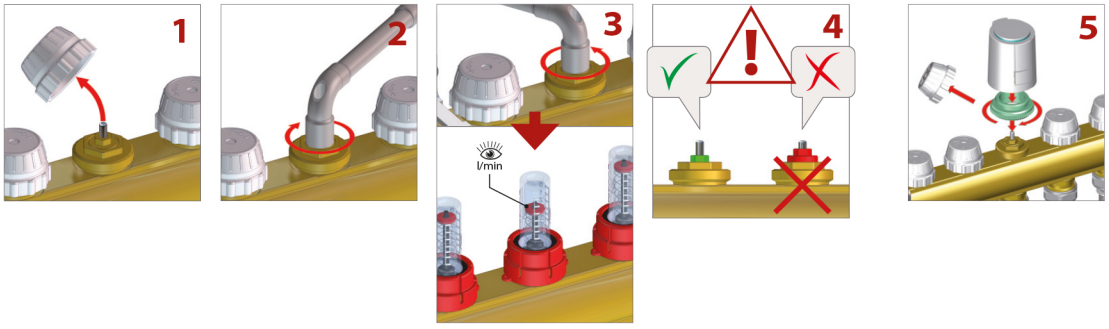

1. Снимите пластиковый колпачок, расположенный на обратном коллекторе.
2. Нажимной винт со вставкой для предварительной регулировки обычно поставляется в полностью открытом положении. Закрутите каждый винт ключом на 8 мм, поворачивая вставку по часовой стрелке.
3. Отрегулируйте расход каждого контура, поворачивая вставку нажимного винта против часовой стрелки, пока на расходомере коллектора подачи не появятся нужные значения расхода.
4. Вставка с мелкой резьбой нажимного винта с предварительной регулировкой не должна выходить за плоскость ее шестигранного гнезда: вставка полностью открыта (полнопроходная), если она повернута против часовой стрелки примерно на 2,5 оборота из положения полного закрытия.
5. После регулировки расхода необходимо защитить нажимной винт от пыли и грязи, снова закрутив пластиковый колпачок или установив электротермический сервопривод.

РЕГУЛИРОВКА РАСХОДОМЕРА

УКОМПЛЕКТОВАННЫЕ КОЛЛЕКТОРЫ, НИКЕЛИРОВАННАЯ ЛАТУНЬ

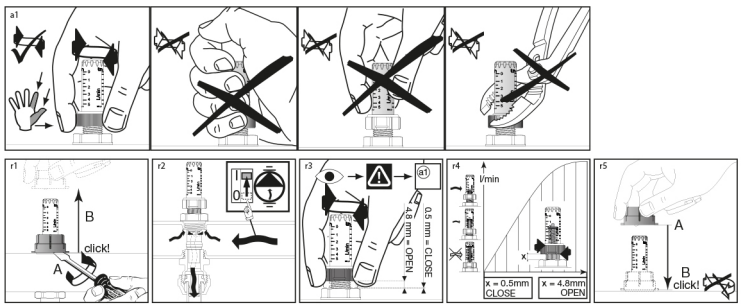

- Нажимной винт с предварительной настройкой функционирует как простой регулирующий клапан (работа в режиме ВКЛ.-ВЫКЛ.), если используется в полностью открытом положении.

РЕГУЛИРОВКА КЛАПАНА РЕГУЛИРОВКИ РАСХОДА

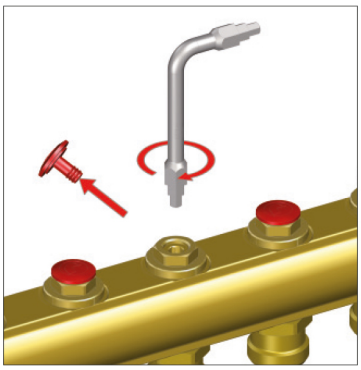

- Из положения полного закрытия клапана регулировки расхода откройте его на количество оборотов, равное указанному на графике, который прилагается. Регулировка производится с использованием ключа-шестигранника на 6 мм.

ГРАФИК РЕГУЛИРОВКИ И РАСХОДА

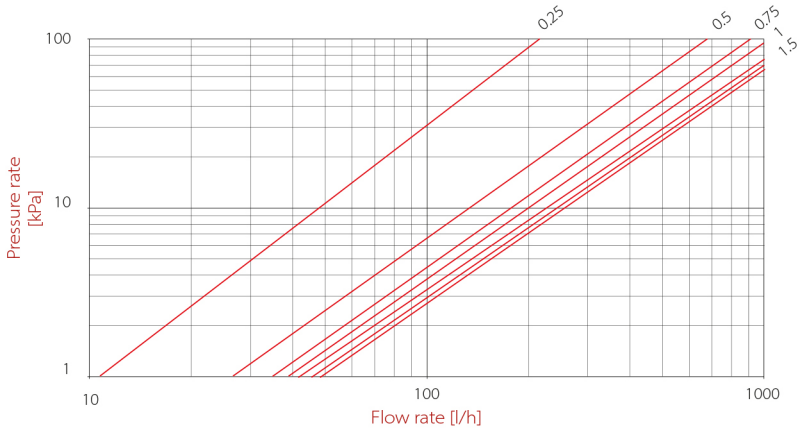

REGOLAZIONE (giri) - *REGULATION (rpm)* - RÉGLAGE (tours) - *REGULACIÓN (revoluciones)* - EINSTELLUNG (Undrehungen) - *Регулировка (обороты)*	0.25	0.5	0.75	1	1.5	2	2.5
Kv	0.22	0.68	0.91	1.05	1.22	1.30	1.35

УКОМПЛЕКТОВАННЫЕ КОЛЛЕКТОРЫ, НИКЕЛИРОВАННАЯ ЛАТУНЬ

ТЕХНИЧЕСКОЕ ПРИМЕЧАНИЕ:
В случае установки с нажимным винтом с предварительной регулировкой расходомер нельзя использовать в качестве балансировочного клапана. Он используется лишь для прямого и точного считывания расхода каждого отдельного контура. В любом случае, предпочитая продолжать балансировку расхода каждого отдельного контура с помощью расходомера, можно продолжать это делать также с нажимным винтом с предварительной регулировкой. Действительно, поскольку нажимной винт всегда поставляется в полностью открытом положении, можно отрегулировать значение расхода, просто повернув прозрачную пластиковую деталь расходомера (см. технические условия, приведенные ниже) и оставив нажимной винт полностью открытым.

ГРАФИКИ
- ниже приводятся графики расхода / потери нагрузки для предварительно собранных коллекторов с основными соединениями 1".

График полностью открытого расходомера (коллектор подачи)

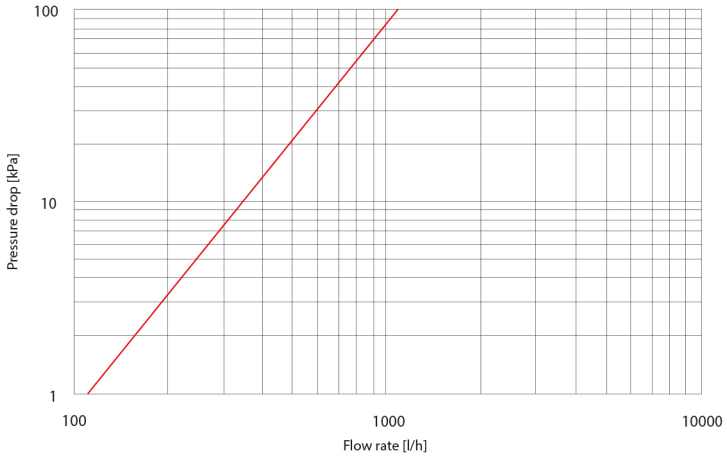

Коэффициент расхода Kv = 1,1 м3/ч

График клапана, регулирующего расход (коллектор подачи)

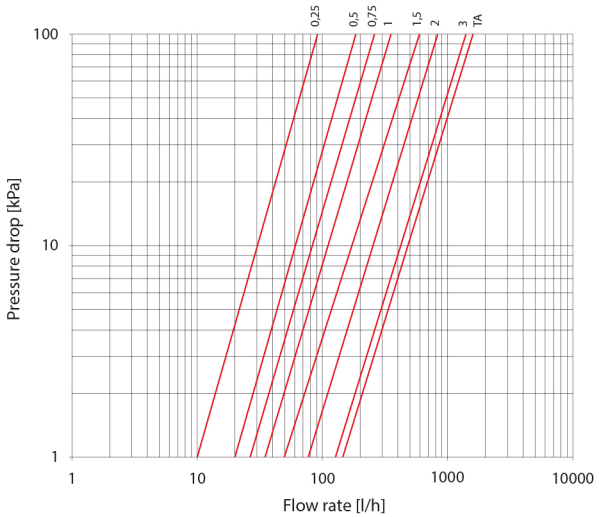

Regolazione (giri) *Regulation (rpm)* Réglage (tours) *Regulación (revoluciones)* Einstellung (Undrehungen) *Регулировка (обороты)*	Kv [m³/h]
0,25	0,09
0,5	0,19
0,75	0,27
1	0,36
1,5	0,60
2	0,83
3	1,45
TA (*open* - Vollöffnung - *открыто*)	1,65

Компания ITAP S.p.A. оставляет за собой право вносить изменения в описываемый продукт, а также в соответствующую информацию и техническую документацию в любое время и без предварительного уведомления.

УКОМПЛЕКТОВАННЫЕ КОЛЛЕКТОРЫ, НИКЕЛИРОВАННАЯ ЛАТУНЬ

910C Полностью укомплектованный коллектор с запорными клапанами

100% ПРОВЕРЕННЫЙ

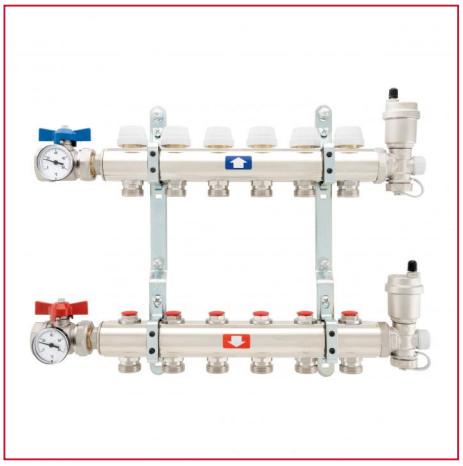

РАЗМЕР	ДАВЛЕНИЕ	КОД ITAP	УПАКОВКА
1"x3/4"x2	10bar/145psi	9100010002034C	1/1
1"x3/4"x3	10bar/145psi	9100010003034C	1/1
1"x3/4"x4	10bar/145psi	9100010004034C	1/1
1"x3/4"x5	10bar/145psi	9100010005034C	1/1
1"x3/4"x6	10bar/145psi	9100010006034C	1/1
1"x3/4"x7	10bar/145psi	9100010007034C	1/1
1"x3/4"x8	10bar/145psi	9100010008034C	1/1
1"x3/4"x9	10bar/145psi	9100010009034C	1/1
1"x3/4"x10	10bar/145psi	9100010010034C	1/1
1"x3/4"x11	10bar/145psi	9100010011034C	1/1
1"x3/4"x12	10bar/145psi	9100010012034C	1/1
1"x3/4"x13	10bar/145psi	9100010013034C	1/1

КАЧЕСТВО

ОПИСАНИЕ

Состоит из:
- 1 обратный коллектор с отсечными клапанами под электротермоприводы
- 1 подающий коллектор с запорными клапанами
- 2 дренажной вентиля
- 2 перекрывающих шаровых кранов с термометром
- 2 концевых фитинга с воздухоотводчиком и сливным краном

Доступные размеры: 1”
Максимальное рабочее давление: 10 бар.
Максимальная рабочая температура: 80°C
Резьбы: ISO228 (эквивалентно DIN EN ISO 228 и BS EN ISO 228).
Выходы от 2 до 13 с соединением 3/4” Eurokonus.
Межосевое расстояние: 50мм.
Доступен с установочными кронштейнами арт. 498ST без дополнительной оплаты.
По требованию доступный также размеры: 1/2”.
В случае использования термоэлектрических сервоприводов арт. 891M - 891MR, мы рекомендуем использование эксцентрического байпаса арт. 860BY.
ВНИМАНИЕ: коллекторы устанавливаются на кронштейны и аксессуары, которые поставляются отдельно, но находятся внутри коробки.

ГАБАРИТНЫЕ РАЗМЕРЫ

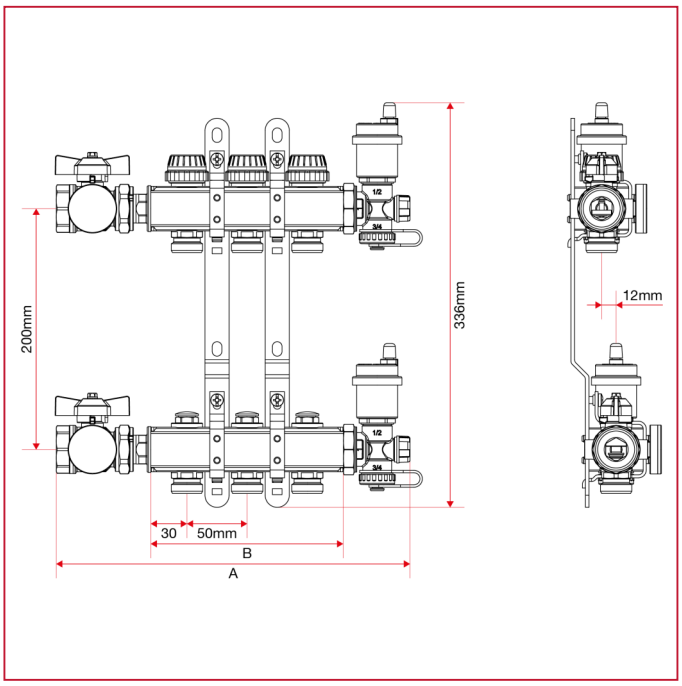

	1"x3/4"x 2	1"x3/4"x 3	1"x3/4"x 4	1"x3/4"x 5	1"x3/4"x 6	1"x3/4"x 7	1"x3/4"x 8	1"x3/4"x 9	1"x3/4"x 10	1"x3/4"x 11	1"x3/4"x 12	1"x3/4"x 13
A	244	294	344	394	444	494	544	594	644	694	744	794
B	110	160	210	260	310	360	410	460	510	560	610	660
Kg/cm2 bar	10	10	10	10	10	10	10	10	10	10	10	10
LBS - psi	145	145	145	145	145	145	145	145	145	145	145	145

УКОМПЛЕКТОВАННЫЕ КОЛЛЕКТОРЫ, НИКЕЛИРОВАННАЯ ЛАТУНЬ

МАТЕРИАЛЫ

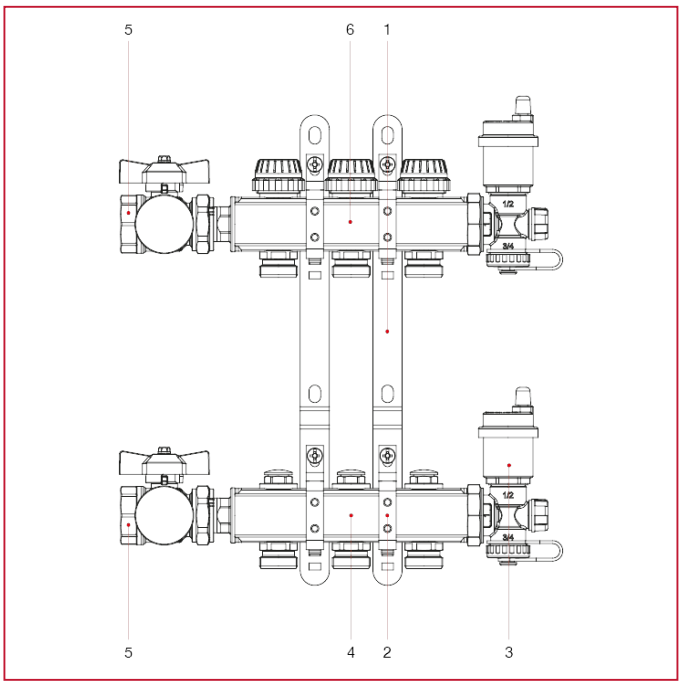

N.	ОПИСАНИЕ	КОЛ.	МАТЕРИАЛ
1	Установленный стальной кронштейн	2	Сталь P11
2	Установленная манжета	4	Сталь P11
3	Узел слива и автоматического продува	2	Никелированная латунь CW617N
4	Отдельный коллектор с клапанами регулировки расхода	1	Латунь CW603N M-S
5	Комплект клапанов IDEAL для коллекторов	1	Никелированная латунь CW617N
6	Отдельный коллектор с отсечными клапанами	1	Латунь CW603N M-S

УКОМПЛЕКТОВАННЫЕ КОЛЛЕКТОРЫ, НИКЕЛИРОВАННАЯ ЛАТУНЬ

ИНСТРУКЦИИ ПО УСТАНОВКЕ, ИСПОЛЬЗОВАНИЮ И ТЕХОБСЛУЖИВАНИЮ

Технические условия:
Доступные размеры: 1”
Максимальное рабочее давление с установленным расходомером: 6 бар (испытание системы: 10 бар)
Максимальное рабочее давление с установленными клапанами регулировки расхода: 10 бар
Максимальная рабочая температура: 70 °C (с расходомером), 80 °C (с клапанами регулировки расхода).
Резьбовые соединения 1": ISO 228 (равнозначные DIN EN ISO 228 и BS EN ISO 228).
Ответвления: от 3 до 13 с соединением 3/4" Eurokonus.
Шаг между ответвлениями: 50 мм.

РАЗМЕЩЕНИЕ ПРЕДВАРИТЕЛЬНО СМОНТИРОВАННЫХ КОЛЛЕКТОРОВ ИЗ ЛАТУНИ В МЕТАЛЛИЧЕСКИХ КАССЕТАХ

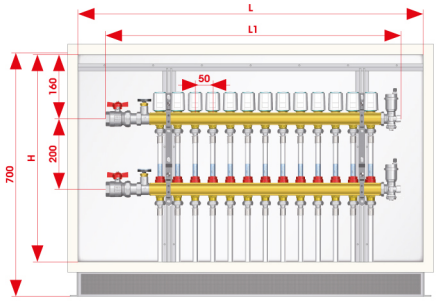

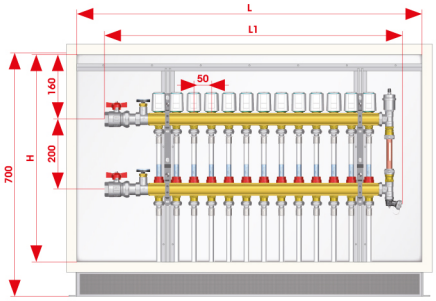

CODICE / *CODE* / CODE / *CÓDIGO* / TEILENUMMER / *КОД*	498.500.600	498.600.600	498.700.600	498.800.600	498.1000.600
L x H (mm)	500x600	600x600	700x600	800x600	1000x600
N° vie / *outlet* / voies / *vías* / Wege / *ходов*	3-4	5-6	7-8	9-10	11-12-13
COLLETTORE / *MANIFOLD* / COLLECTEUR / *COLECTOR* / VERTEILER / *КОЛЛЕКТОР*	1”				
L1	353	453	553	653	803

КАК РЕГУЛИРОВАТЬ РАСХОД

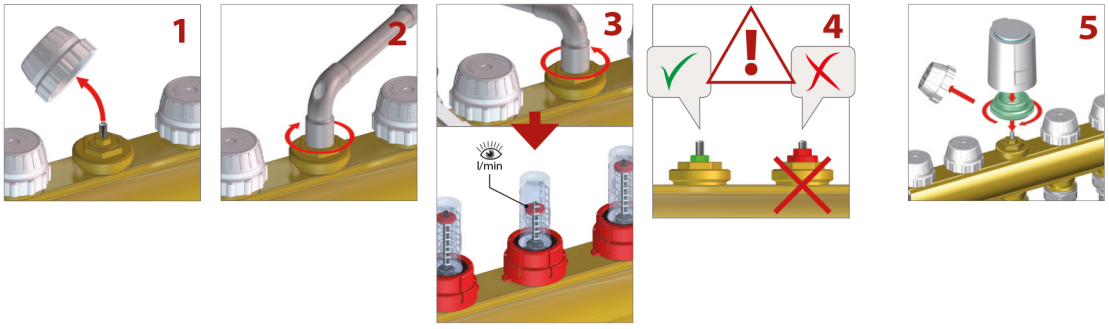

1. Снимите пластиковый колпачок, расположенный на обратном коллекторе.
2. Нажимной винт со вставкой для предварительной регулировки обычно поставляется в полностью открытом положении. Закрутите каждый винт ключом на 8 мм, поворачивая вставку по часовой стрелке.
3. Отрегулируйте расход каждого контура, поворачивая вставку нажимного винта против часовой стрелки, пока на расходомере коллектора подачи не появятся нужные значения расхода.
4. Вставка с мелкой резьбой нажимного винта с предварительной регулировкой не должна выходить за плоскость ее шестигранного гнезда: вставка полностью открыта (полнопроходная), если она повернута против часовой стрелки примерно на 2,5 оборота из положения полного закрытия.
5. После регулировки расхода необходимо защитить нажимной винт от пыли и грязи, снова закрутив пластиковый колпачок или установив электротермический сервопривод.

РЕГУЛИРОВКА РАСХОДОМЕРА

УКОМПЛЕКТОВАННЫЕ КОЛЛЕКТОРЫ, НИКЕЛИРОВАННАЯ ЛАТУНЬ

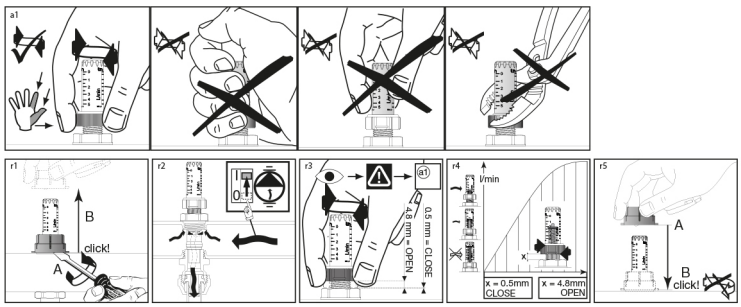

- Нажимной винт с предварительной настройкой функционирует как простой регулирующий клапан (работа в режиме ВКЛ.-ВЫКЛ.), если используется в полностью открытом положении.

РЕГУЛИРОВКА КЛАПАНА РЕГУЛИРОВКИ РАСХОДА

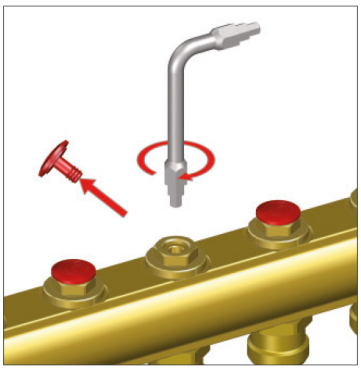

- Из положения полного закрытия клапана регулировки расхода откройте его на количество оборотов, равное указанному на графике, который прилагается. Регулировка производится с использованием ключа-шестигранника на 6 мм.

ГРАФИК РЕГУЛИРОВКИ И РАСХОДА

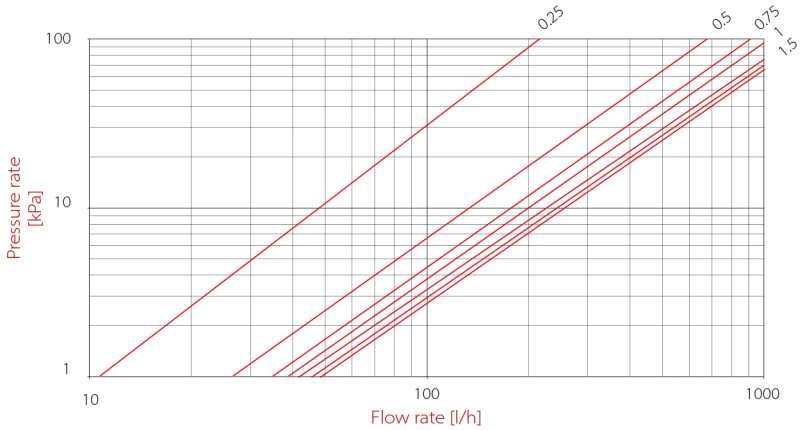

REGOLAZIONE (giri) - *REGULATION (rpm)* - RÉGLAGE (tours) - *REGULACIÓN (revoluciones)* - EINSTELLUNG (Undrehungen) - *Регулировка (обороты)*	0.25	0.5	0.75	1	1.5	2	2.5
Kv	0.22	0.68	0.91	1.05	1.22	1.30	1.35

УКОМПЛЕКТОВАННЫЕ КОЛЛЕКТОРЫ, НИКЕЛИРОВАННАЯ ЛАТУНЬ

ТЕХНИЧЕСКОЕ ПРИМЕЧАНИЕ:
В случае установки с нажимным винтом с предварительной регулировкой расходомер нельзя использовать в качестве балансировочного клапана. Он используется лишь для прямого и точного считывания расхода каждого отдельного контура. В любом случае, предпочитая продолжать балансировку расхода каждого отдельного контура с помощью расходомера, можно продолжать это делать также с нажимным винтом с предварительной регулировкой. Действительно, поскольку нажимной винт всегда поставляется в полностью открытом положении, можно отрегулировать значение расхода, просто повернув прозрачную пластиковую деталь расходомера (см. технические условия, приведенные ниже) и оставив нажимной винт полностью открытым.

ГРАФИКИ
- ниже приводятся графики расхода / потери нагрузки для предварительно собранных коллекторов с основными соединениями 1".

График полностью открытого расходомера (коллектор подачи)

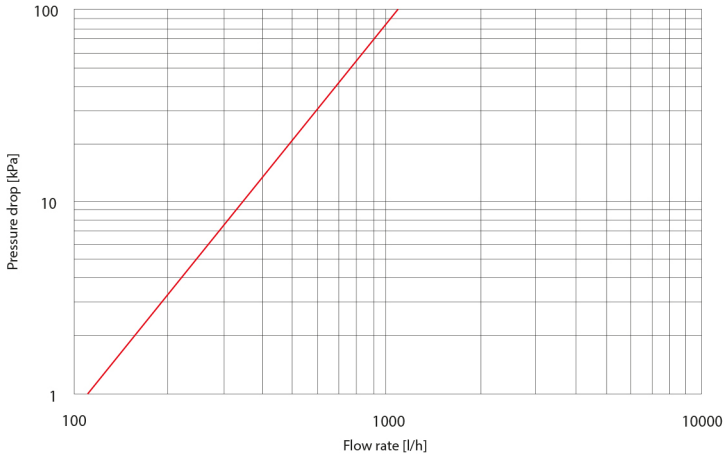

Коэффициент расхода Kv = 1,1 м3/ч

График клапана, регулирующего расход (коллектор подачи)

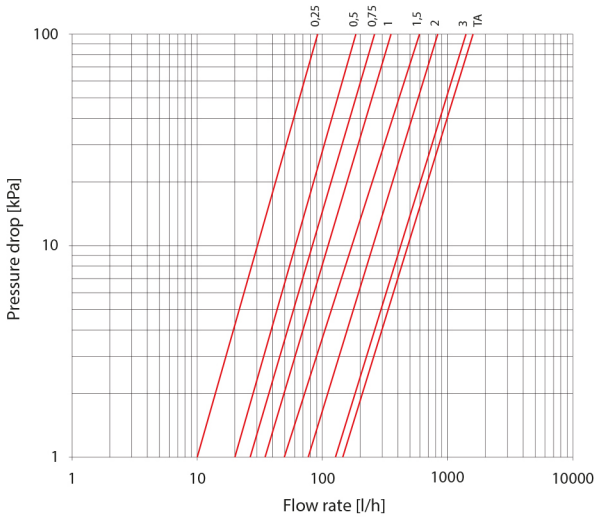

Regolazione (giri) *Regulation (rpm)* Réglage (tours) *Regulación (revoluciones)* Einstellung (Undrehungen) *Регулировка (обороты)*	Kv [m³/h]
0,25	0,09
0,5	0,19
0,75	0,27
1	0,36
1,5	0,60
2	0,83
3	1,45
TA (*open* - Vollöffnung - *открыто*)	1,65

Компания ITAP S.p.A. оставляет за собой право вносить изменения в описываемый продукт, а также в соответствующую информацию и техническую документацию в любое время и без предварительного уведомления.

УКОМПЛЕКТОВАННЫЕ КОЛЛЕКТОРЫ, НИКЕЛИРОВАННАЯ ЛАТУНЬ

915C Укомплектованный коллектор с расходомерами

100% ПРОВЕРЕННЫЙ

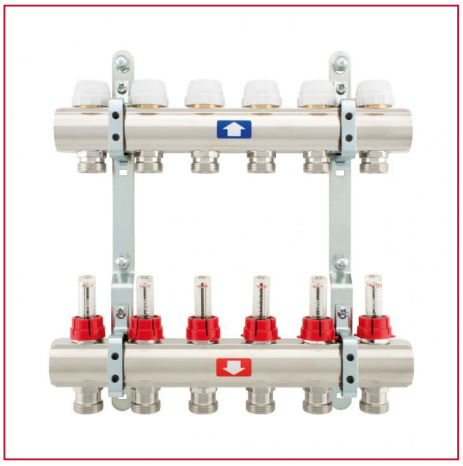

РАЗМЕР	ДАВЛЕНИЕ	КОД ITAP	УПАКОВКА
1"x3/4"x2	6bar/87psi	9150010002034C	1/1
1"x3/4"x3	6bar/87psi	9150010003034C	1/1
1"x3/4"x4	6bar/87psi	9150010004034C	1/1
1"x3/4"x5	6bar/87psi	9150010005034C	1/1
1"x3/4"x6	6bar/87psi	9150010006034C	1/1
1"x3/4"x7	6bar/87psi	9150010007034C	1/1
1"x3/4"x8	6bar/87psi	9150010008034C	1/1
1"x3/4"x9	6bar/87psi	9150010009034C	1/1
1"x3/4"x10	6bar/87psi	9150010010034C	1/1
1"x3/4"x11	6bar/87psi	9150010011034C	1/1
1"x3/4"x12	6bar/87psi	9150010012034C	1/1
1"x3/4"x13	6bar/87psi	9150010013034C	1/1

КАЧЕСТВО

ОПИСАНИЕ

Состоит из:
- 1 обратный коллектор с отсечными клапанами под электротермоприводы
- 1 подающий коллектор с расходомерами
- 2 дренажной вентиля

Доступные размеры: 1”
Максимальное рабочее давление: 6 бар (10 бар для испытания оборудования)
Максимальная рабочая температура: 70°C
Резьбы: ISO228 (эквивалентно DIN EN ISO 228 и BS EN ISO 228).
Выходы от 2 до 13 с соединением 3/4” Eurokonus.
Межосевое расстояние: 50мм.
Доступен с установочными кронштейнами арт. 498ST без дополнительной оплаты.
По требованию доступный также размеры: 1/2”.
В случае использования термоэлектрических сервоприводов арт. 891M - 891MR, мы рекомендуем использование эксцентрического байпаса арт. 860BY.
ВНИМАНИЕ: коллекторы устанавливаются на кронштейны.

УКОМПЛЕКТОВАННЫЕ КОЛЛЕКТОРЫ, НИКЕЛИРОВАННАЯ ЛАТУНЬ

ГАБАРИТНЫЕ РАЗМЕРЫ

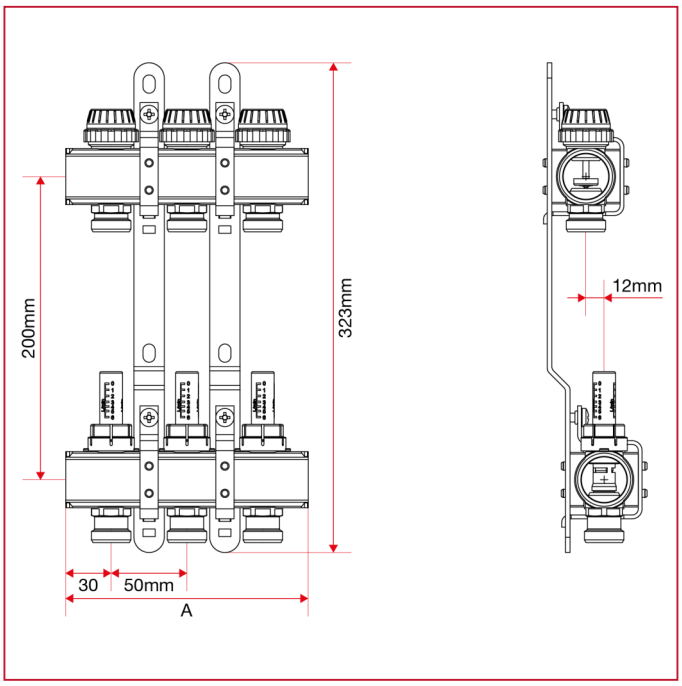

	1"x3/4"x 2	1"x3/4"x 3	1"x3/4"x 4	1"x3/4"x 5	1"x3/4"x 6	1"x3/4"x 7	1"x3/4"x 8	1"x3/4"x 9	1"x3/4"x 10	1"x3/4"x 11	1"x3/4"x 12	1"x3/4"x 13
A	110	160	210	260	310	360	410	460	510	560	610	660
Kg/cm2 bar	6	6	6	6	6	6	6	6	6	6	6	6
LBS - psi	87	87	87	87	87	87	87	87	87	87	87	87

УКОМПЛЕКТОВАННЫЕ КОЛЛЕКТОРЫ, НИКЕЛИРОВАННАЯ ЛАТУНЬ

МАТЕРИАЛЫ

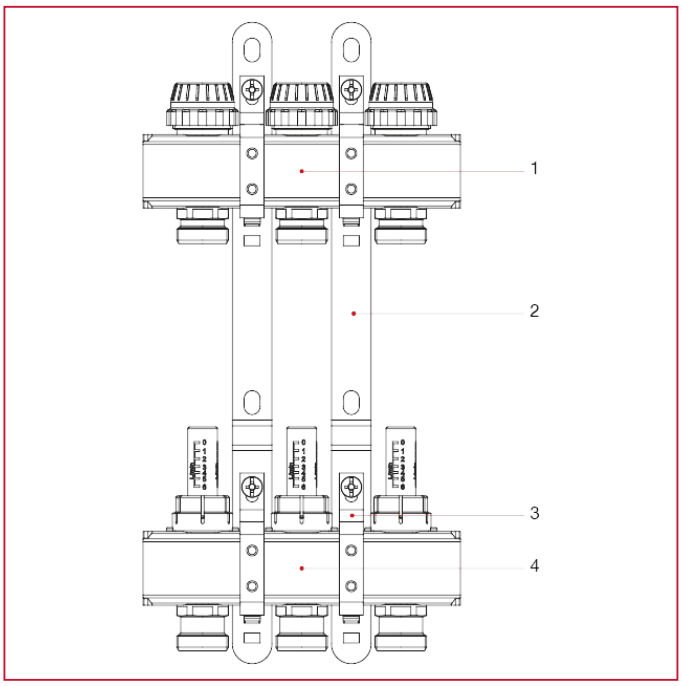

N.	ОПИСАНИЕ	КОЛ.	МАТЕРИАЛ
1	Отдельный коллектор с отсечными клапанами	1	Латунь CW603N M-S
2	Установленный стальной кронштейн	2	Сталь P11
3	Установленная манжета	4	Сталь P11
4	Отдельный коллектор с расходомерами	1	Латунь CW603N M-S

УКОМПЛЕКТОВАННЫЕ КОЛЛЕКТОРЫ, НИКЕЛИРОВАННАЯ ЛАТУНЬ

ИНСТРУКЦИИ ПО УСТАНОВКЕ, ИСПОЛЬЗОВАНИЮ И ТЕХОБСЛУЖИВАНИЮ

Технические условия:
Доступные размеры: 1”
Максимальное рабочее давление с установленным расходомером: 6 бар (испытание системы: 10 бар)
Максимальное рабочее давление с установленными клапанами регулировки расхода: 10 бар
Максимальная рабочая температура: 70 °C (с расходомером), 80 °C (с клапанами регулировки расхода).
Резьбовые соединения 1": ISO 228 (равнозначные DIN EN ISO 228 и BS EN ISO 228).
Ответвления: от 3 до 13 с соединением 3/4" Eurokonus.
Шаг между ответвлениями: 50 мм.

РАЗМЕЩЕНИЕ ПРЕДВАРИТЕЛЬНО СМОНТИРОВАННЫХ КОЛЛЕКТОРОВ ИЗ ЛАТУНИ В МЕТАЛЛИЧЕСКИХ КАССЕТАХ

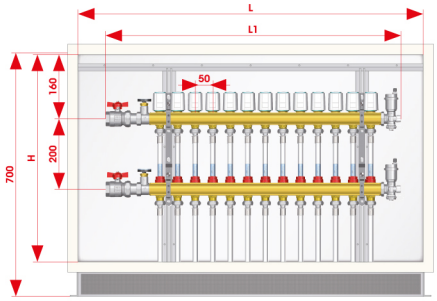

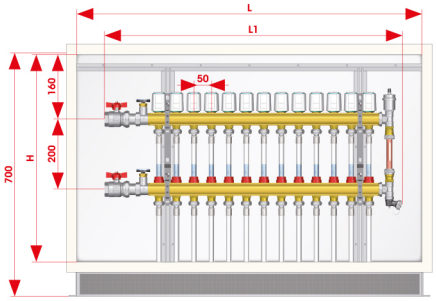

CODICE / *CODE* / CODE / *CÓDIGO* / TEILENUMMER / *КОД*	498.500.600	498.600.600	498.700.600	498.800.600	498.1000.600
L x H (mm)	500x600	600x600	700x600	800x600	1000x600
N° vie / *outlet* / voies / *vías* / Wege / *ходов*	3-4	5-6	7-8	9-10	11-12-13
COLLETTORE / *MANIFOLD* / COLLECTEUR / *COLECTOR* / VERTEILER / *КОЛЛЕКТОР*	1”				
L1	353	453	553	653	803

КАК РЕГУЛИРОВАТЬ РАСХОД

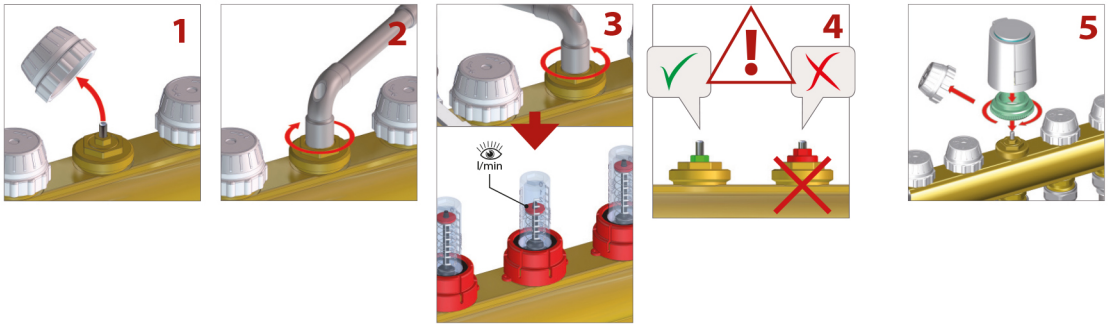

1. Снимите пластиковый колпачок, расположенный на обратном коллекторе.
2. Нажимной винт со вставкой для предварительной регулировки обычно поставляется в полностью открытом положении. Закрутите каждый винт ключом на 8 мм, поворачивая вставку по часовой стрелке.
3. Отрегулируйте расход каждого контура, поворачивая вставку нажимного винта против часовой стрелки, пока на расходомере коллектора подачи не появятся нужные значения расхода.
4. Вставка с мелкой резьбой нажимного винта с предварительной регулировкой не должна выходить за плоскость ее шестигранного гнезда: вставка полностью открыта (полнопроходная), если она повернута против часовой стрелки примерно на 2,5 оборота из положения полного закрытия.
5. После регулировки расхода необходимо защитить нажимной винт от пыли и грязи, снова закрутив пластиковый колпачок или установив электротермический сервопривод.

РЕГУЛИРОВКА РАСХОДОМЕРА

УКОМПЛЕКТОВАННЫЕ КОЛЛЕКТОРЫ, НИКЕЛИРОВАННАЯ ЛАТУНЬ

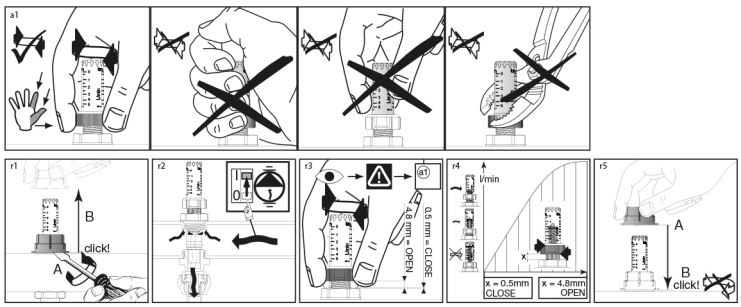

- Нажимной винт с предварительной настройкой функционирует как простой регулирующий клапан (работа в режиме ВКЛ.-ВЫКЛ.), если используется в полностью открытом положении.

РЕГУЛИРОВКА КЛАПАНА РЕГУЛИРОВКИ РАСХОДА

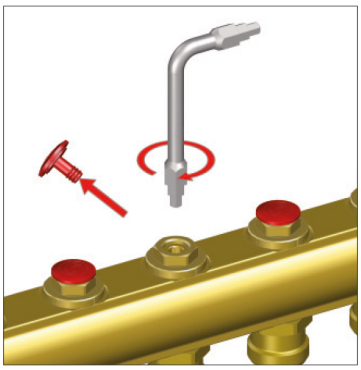

- Из положения полного закрытия клапана регулировки расхода откройте его на количество оборотов, равное указанному на графике, который прилагается. Регулировка производится с использованием ключа-шестигранника на 6 мм.

ГРАФИК РЕГУЛИРОВКИ И РАСХОДА

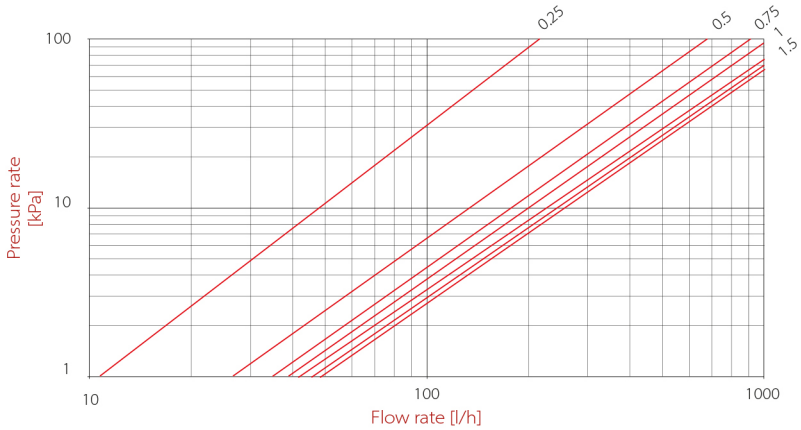

REGOLAZIONE (giri) - *REGULATION (rpm)* - RÉGLAGE (tours) - *REGULACIÓN (revoluciones)* - EINSTELLUNG (Undrehungen) - *Регулировка (обороты)*	0.25	0.5	0.75	1	1.5	2	2.5
Kv	0.22	0.68	0.91	1.05	1.22	1.30	1.35

УКОМПЛЕКТОВАННЫЕ КОЛЛЕКТОРЫ, НИКЕЛИРОВАННАЯ ЛАТУНЬ

ТЕХНИЧЕСКОЕ ПРИМЕЧАНИЕ:
В случае установки с нажимным винтом с предварительной регулировкой расходомер нельзя использовать в качестве балансировочного клапана. Он используется лишь для прямого и точного считывания расхода каждого отдельного контура. В любом случае, предпочитая продолжать балансировку расхода каждого отдельного контура с помощью расходомера, можно продолжать это делать также с нажимным винтом с предварительной регулировкой. Действительно, поскольку нажимной винт всегда поставляется в полностью открытом положении, можно отрегулировать значение расхода, просто повернув прозрачную пластиковую деталь расходомера (см. технические условия, приведенные ниже) и оставив нажимной винт полностью открытым.

ГРАФИКИ
- ниже приводятся графики расхода / потери нагрузки для предварительно собранных коллекторов с основными соединениями 1".

График полностью открытого расходомера (коллектор подачи)

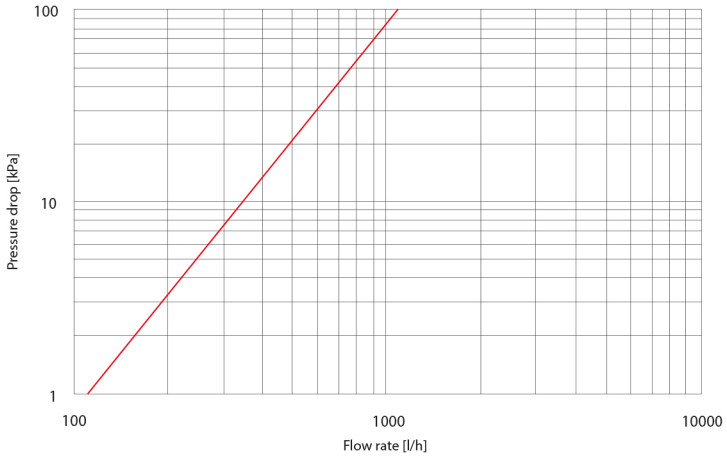

Коэффициент расхода Kv = 1,1 м3/ч

График клапана, регулирующего расход (коллектор подачи)

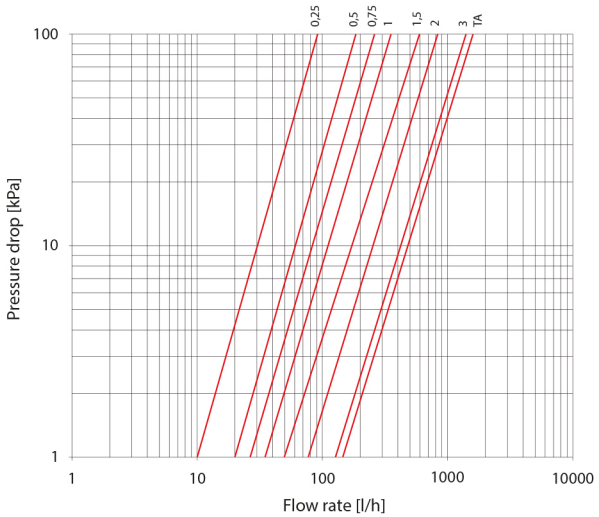

Regolazione (giri) *Regulation (rpm)* Réglage (tours) *Regulación (revoluciones)* Einstellung (Undrehungen) *Регулировка (обороты)*	Kv [m³/h]
0,25	0,09
0,5	0,19
0,75	0,27
1	0,36
1,5	0,60
2	0,83
3	1,45
TA (*open* - Vollöffnung - *открыто*)	1,65

Компания ITAP S.p.A. оставляет за собой право вносить изменения в описываемый продукт, а также в соответствующую информацию и техническую документацию в любое время и без предварительного уведомления.

УКОМПЛЕКТОВАННЫЕ КОЛЛЕКТОРЫ, НИКЕЛИРОВАННАЯ ЛАТУНЬ

916C Укомплектованный коллектор, с расходомерами, с воздухоотводчиками и дренажем

100% ПРОВЕРЕННЫЙ

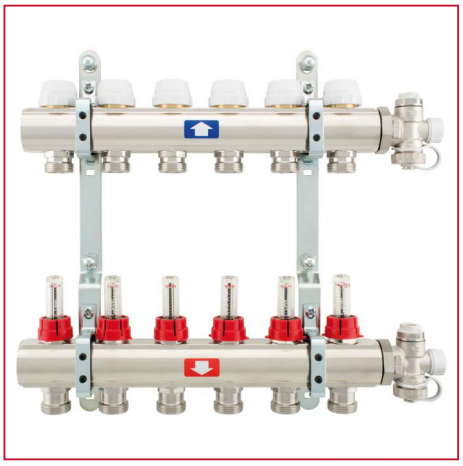

РАЗМЕР	ДАВЛЕНИЕ	КОД ITAP	УПАКОВКА
1"x3/4"x2	6bar/87psi	9160010002034C	1/1
1"x3/4"x3	6bar/87psi	9160010003034C	1/1
1"x3/4"x4	6bar/87psi	9160010004034C	1/1
1"x3/4"x5	6bar/87psi	9160010005034C	1/1
1"x3/4"x6	6bar/87psi	9160010006034C	1/1
1"x3/4"x7	6bar/87psi	9160010007034C	1/1
1"x3/4"x8	6bar/87psi	9160010008034C	1/1
1"x3/4"x9	6bar/87psi	9160010009034C	1/1
1"x3/4"x10	6bar/87psi	9160010010034C	1/1
1"x3/4"x11	6bar/87psi	9160010011034C	1/1
1"x3/4"x12	6bar/87psi	9160010012034C	1/1
1"x3/4"x13	6bar/87psi	9160010013034C	1/1

КАЧЕСТВО

ОПИСАНИЕ

Состоит из:
- 1 обратный коллектор с отсечными клапанами под электротермоприводы
- 1 подающий коллектор с расходомерами
- 2 цельнометаллических кронштейна
- 2 дренажной вентиля

Доступные размеры: 1”
Максимальное рабочее давление: 6 бар (10 бар для испытания оборудования)
Максимальная рабочая температура: 70°C
Резьбы: ISO228 (эквивалентно DIN EN ISO 228 и BS EN ISO 228).
Выходы от 2 до 13 с соединением 3/4” Eurokonus.
Межосевое расстояние: 50мм.
Доступен с установочными кронштейнами арт. 498ST без дополнительной оплаты.
По требованию доступный также размеры: 1/2”.
В случае использования термоэлектрических сервоприводов арт. 891M - 891MR, мы рекомендуем использование эксцентрического байпаса арт. 860BY.
ВНИМАНИЕ: коллекторы устанавливаются на кронштейны и аксессуары, которые поставляются отдельно, но находятся внутри коробки.

УКОМПЛЕКТОВАННЫЕ КОЛЛЕКТОРЫ, НИКЕЛИРОВАННАЯ ЛАТУНЬ

ГАБАРИТНЫЕ РАЗМЕРЫ

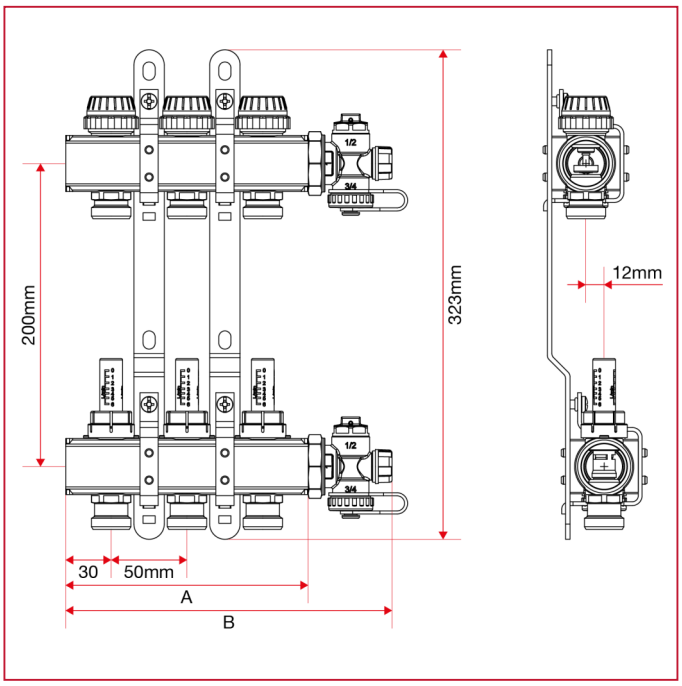

	1"x3/4"x 2	1"x3/4"x 3	1"x3/4"x 4	1"x3/4"x 5	1"x3/4"x 6	1"x3/4"x 7	1"x3/4"x 8	1"x3/4"x 9	1"x3/4"x 10	1"x3/4"x 11	1"x3/4"x 12	1"x3/4"x 13
A	110	160	210	260	310	360	410	460	510	560	610	660
B	166	216	266	316	366	416	466	516	566	616	666	716
Kg/cm2 bar	6	6	6	6	6	6	6	6	6	6	6	6
LBS - psi	87	87	87	87	87	87	87	87	87	87	87	87

УКОМПЛЕКТОВАННЫЕ КОЛЛЕКТОРЫ, НИКЕЛИРОВАННАЯ ЛАТУНЬ

МАТЕРИАЛЫ

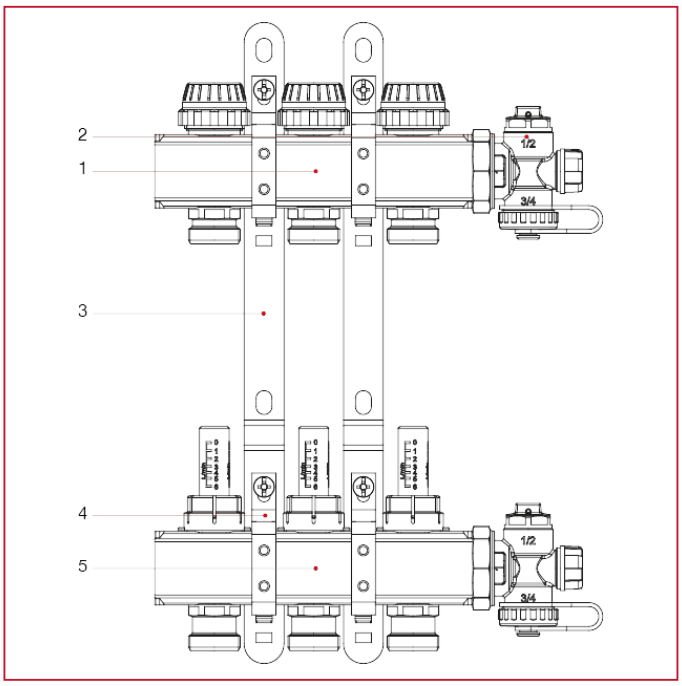

N.	ОПИСАНИЕ	КОЛ.	МАТЕРИАЛ
1	Отдельный коллектор с отсечными клапанами	1	Латунь CW603N M-S
2	Узел слива и ручного продува	2	Латунь CW617N
3	Установленный стальной кронштейн	2	Сталь P11
4	Установленная манжета	4	Сталь P11
5	Отдельный коллектор с расходомерами	1	Латунь CW603N M-S

УКОМПЛЕКТОВАННЫЕ КОЛЛЕКТОРЫ, НИКЕЛИРОВАННАЯ ЛАТУНЬ

ИНСТРУКЦИИ ПО УСТАНОВКЕ, ИСПОЛЬЗОВАНИЮ И ТЕХОБСЛУЖИВАНИЮ

Технические условия:
Доступные размеры: 1”
Максимальное рабочее давление с установленным расходомером: 6 бар (испытание системы: 10 бар)
Максимальное рабочее давление с установленными клапанами регулировки расхода: 10 бар
Максимальная рабочая температура: 70 °C (с расходомером), 80 °C (с клапанами регулировки расхода).
Резьбовые соединения 1": ISO 228 (равнозначные DIN EN ISO 228 и BS EN ISO 228).
Ответвления: от 3 до 13 с соединением 3/4" Eurokonus.
Шаг между ответвлениями: 50 мм.

РАЗМЕЩЕНИЕ ПРЕДВАРИТЕЛЬНО СМОНТИРОВАННЫХ КОЛЛЕКТОРОВ ИЗ ЛАТУНИ В МЕТАЛЛИЧЕСКИХ КАССЕТАХ

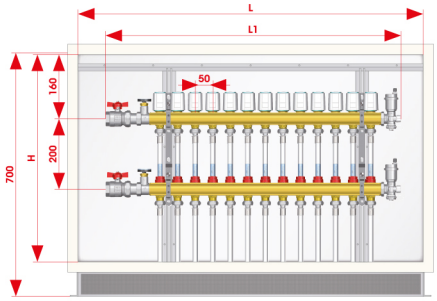

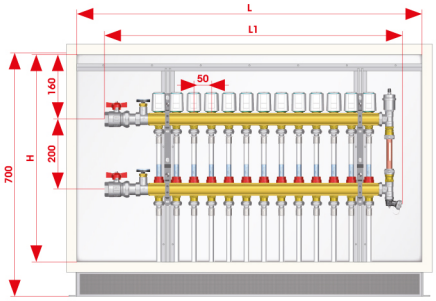

CODICE / *CODE* / CODE / *CÓDIGO* / TEILENUMMER / *КОД*	498.500.600	498.600.600	498.700.600	498.800.600	498.1000.600
L x H (mm)	500x600	600x600	700x600	800x600	1000x600
N° vie / *outlet* / voies / *vías* / Wege / *ходов*	3-4	5-6	7-8	9-10	11-12-13
COLLETTORE / *MANIFOLD* / COLLECTEUR / *COLECTOR* / VERTEILER / *КОЛЛЕКТОР*	1”				
L1	353	453	553	653	803

КАК РЕГУЛИРОВАТЬ РАСХОД

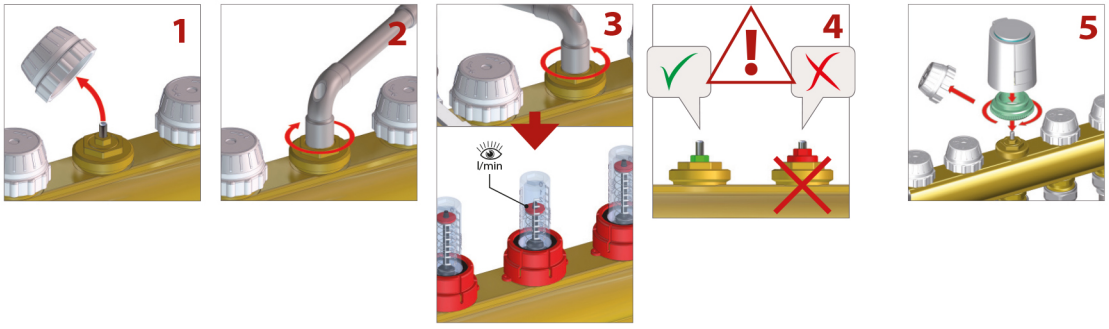

1. Снимите пластиковый колпачок, расположенный на обратном коллекторе.
2. Нажимной винт со вставкой для предварительной регулировки обычно поставляется в полностью открытом положении. Закрутите каждый винт ключом на 8 мм, поворачивая вставку по часовой стрелке.
3. Отрегулируйте расход каждого контура, поворачивая вставку нажимного винта против часовой стрелки, пока на расходомере коллектора подачи не появятся нужные значения расхода.
4. Вставка с мелкой резьбой нажимного винта с предварительной регулировкой не должна выходить за плоскость ее шестигранного гнезда: вставка полностью открыта (полнопроходная), если она повернута против часовой стрелки примерно на 2,5 оборота из положения полного закрытия.
5. После регулировки расхода необходимо защитить нажимной винт от пыли и грязи, снова закрутив пластиковый колпачок или установив электротермический сервопривод.

РЕГУЛИРОВКА РАСХОДОМЕРА

УКОМПЛЕКТОВАННЫЕ КОЛЛЕКТОРЫ, НИКЕЛИРОВАННАЯ ЛАТУНЬ

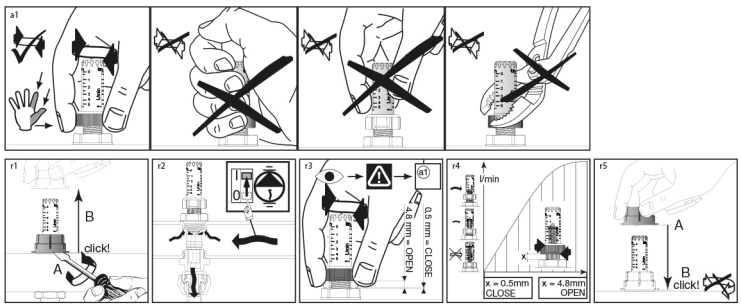

- Нажимной винт с предварительной настройкой функционирует как простой регулирующий клапан (работа в режиме ВКЛ.-ВЫКЛ.), если используется в полностью открытом положении.

РЕГУЛИРОВКА КЛАПАНА РЕГУЛИРОВКИ РАСХОДА

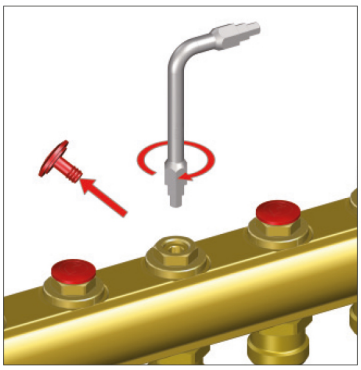

- Из положения полного закрытия клапана регулировки расхода откройте его на количество оборотов, равное указанному на графике, который прилагается. Регулировка производится с использованием ключа-шестигранника на 6 мм.

ГРАФИК РЕГУЛИРОВКИ И РАСХОДА

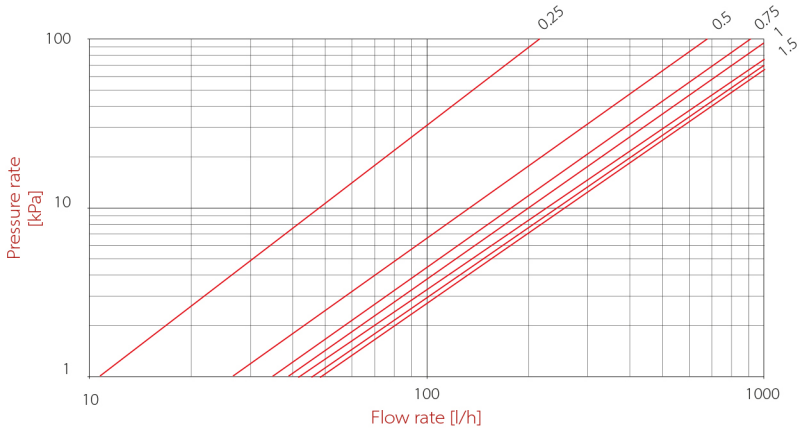

REGOLAZIONE (giri) - *REGULATION (rpm)* - RÉGLAGE (tours) - *REGULACIÓN (revoluciones)* - EINSTELLUNG (Undrehungen) - *Регулировка (обороты)*	0.25	0.5	0.75	1	1.5	2	2.5
Kv	0.22	0.68	0.91	1.05	1.22	1.30	1.35

УКОМПЛЕКТОВАННЫЕ КОЛЛЕКТОРЫ, НИКЕЛИРОВАННАЯ ЛАТУНЬ

ТЕХНИЧЕСКОЕ ПРИМЕЧАНИЕ:
В случае установки с нажимным винтом с предварительной регулировкой расходомер нельзя использовать в качестве балансировочного клапана. Он используется лишь для прямого и точного считывания расхода каждого отдельного контура. В любом случае, предпочитая продолжать балансировку расхода каждого отдельного контура с помощью расходомера, можно продолжать это делать также с нажимным винтом с предварительной регулировкой. Действительно, поскольку нажимной винт всегда поставляется в полностью открытом положении, можно отрегулировать значение расхода, просто повернув прозрачную пластиковую деталь расходомера (см. технические условия, приведенные ниже) и оставив нажимной винт полностью открытым.

ГРАФИКИ
- ниже приводятся графики расхода / потери нагрузки для предварительно собранных коллекторов с основными соединениями 1".

График полностью открытого расходомера (коллектор подачи)

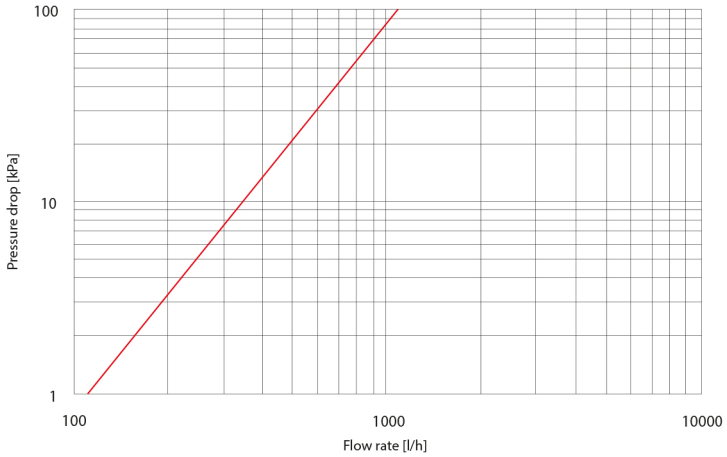

Коэффициент расхода Kv = 1,1 м3/ч

График клапана, регулирующего расход (коллектор подачи)

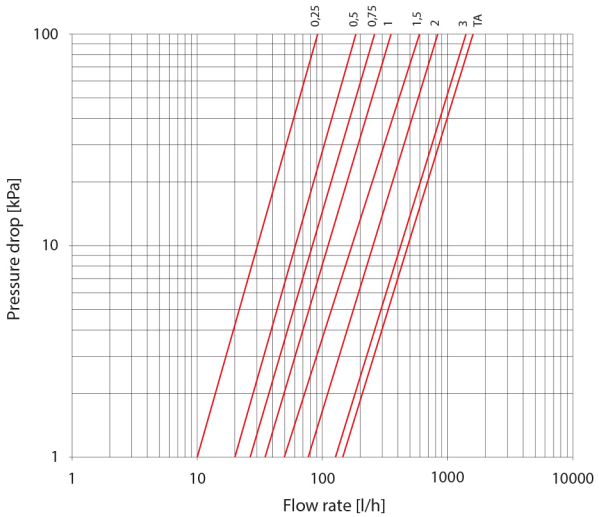

Regolazione (giri) *Regulation (rpm)* Réglage (tours) *Regulación (revoluciones)* Einstellung (Undrehungen) *Регулировка (обороты)*	Kv [m³/h]
0,25	0,09
0,5	0,19
0,75	0,27
1	0,36
1,5	0,60
2	0,83
3	1,45
TA (*open* - Vollöffnung - *открыто*)	1,65

Компания ITAP S.p.A. оставляет за собой право вносить изменения в описываемый продукт, а также в соответствующую информацию и техническую документацию в любое время и без предварительного уведомления.

УКОМПЛЕКТОВАННЫЕ КОЛЛЕКТОРЫ, НИКЕЛИРОВАННАЯ ЛАТУНЬ

920C Укомплектованный коллектор с запорными клапанами

100% ПРОВЕРЕННЫЙ

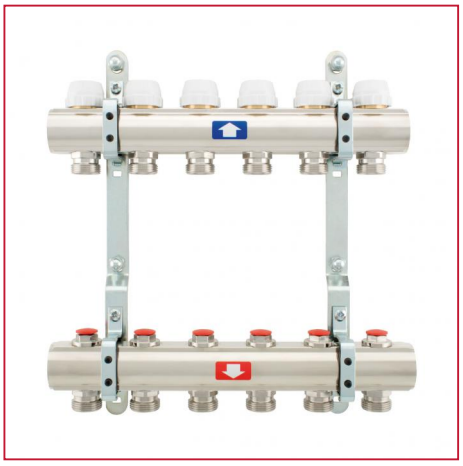

РАЗМЕР	ДАВЛЕНИЕ	КОД ITAP	УПАКОВКА
1"x3/4"x2	10bar/145psi	9200010002034C	1/1
1"x3/4"x3	10bar/145psi	9200010003034C	1/1
1"x3/4"x4	10bar/145psi	9200010004034C	1/1
1"x3/4"x5	10bar/145psi	9200010005034C	1/1
1"x3/4"x6	10bar/145psi	9200010006034C	1/1
1"x3/4"x7	10bar/145psi	9200010007034C	1/1
1"x3/4"x8	10bar/145psi	9200010008034C	1/1
1"x3/4"x9	10bar/145psi	9200010009034C	1/1
1"x3/4"x10	10bar/145psi	9200010010034C	1/1
1"x3/4"x11	10bar/145psi	9200010011034C	1/1
1"x3/4"x12	10bar/145psi	9200010012034C	1/1
1"x3/4"x13	10bar/145psi	9200010013034C	1/1

КАЧЕСТВО

ОПИСАНИЕ

Состоит из:
- 1 обратный коллектор с отсечными клапанами под электротермоприводы
- 1 подающий коллектор с запорными клапанами
- 2 дренажной вентиля

Доступные размеры: 1”
Максимальное рабочее давление: 10 бар.
Максимальная рабочая температура: 80°C
Резьбы: ISO228 (эквивалентно DIN EN ISO 228 и BS EN ISO 228).
Выходы от 2 до 13 с соединением 3/4” Eurokonus.
Межосевое расстояние: 50мм.
Доступен с установочными кронштейнами арт. 498ST без дополнительной оплаты.
По требованию доступный также размеры: 1/2”.
В случае использования термоэлектрических сервоприводов арт. 891M - 891MR, мы рекомендуем использование эксцентрического байпаса арт. 860BY.
ВНИМАНИЕ: коллекторы устанавливаются на кронштейны.

УКОМПЛЕКТОВАННЫЕ КОЛЛЕКТОРЫ, НИКЕЛИРОВАННАЯ ЛАТУНЬ

ГАБАРИТНЫЕ РАЗМЕРЫ

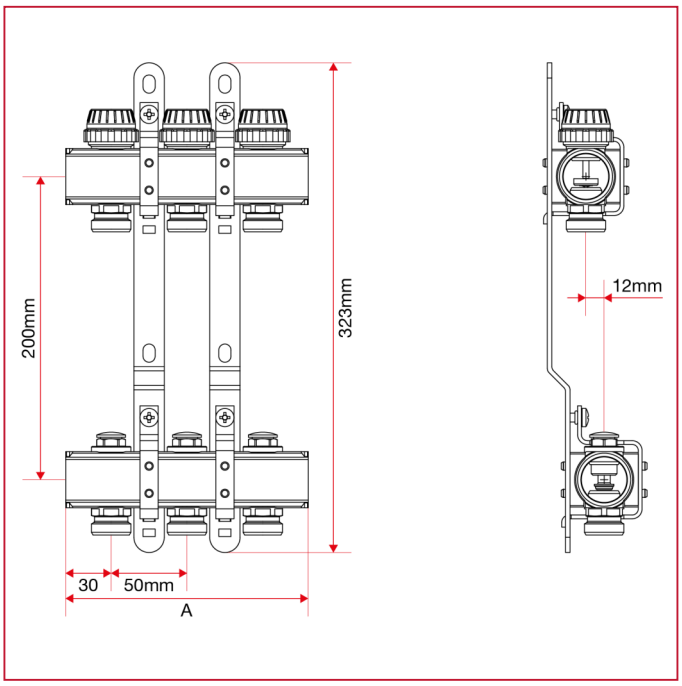

	1"x3/4"x 2	1"x3/4"x 3	1"x3/4"x 4	1"x3/4"x 5	1"x3/4"x 6	1"x3/4"x 7	1"x3/4"x 8	1"x3/4"x 9	1"x3/4"x 10	1"x3/4"x 11	1"x3/4"x 12	1"x3/4"x 13
A	110	160	210	260	310	360	410	460	510	560	610	660
Kg/cm2 bar	10	10	10	10	10	10	10	10	10	10	10	10
LBS - psi	145	145	145	145	145	145	145	145	145	145	145	145

УКОМПЛЕКТОВАННЫЕ КОЛЛЕКТОРЫ, НИКЕЛИРОВАННАЯ ЛАТУНЬ

МАТЕРИАЛЫ

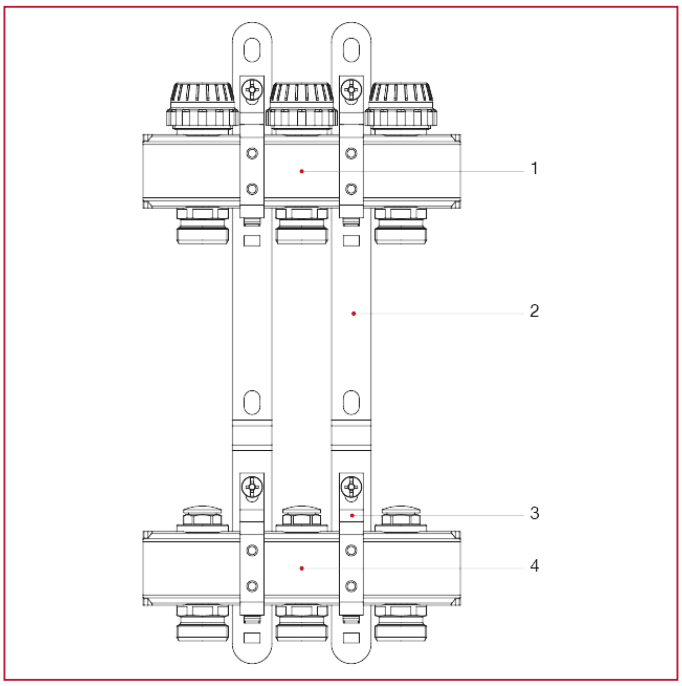

N.	ОПИСАНИЕ	КОЛ.	МАТЕРИАЛ
1	Отдельный коллектор с отсечными клапанами	1	Латунь CW603N M-S
2	Установленный стальной кронштейн	2	Сталь P11
3	Установленная манжета	4	Сталь P11
4	Отдельный коллектор с клапанами регулировки расхода	1	Латунь CW603N M-S

УКОМПЛЕКТОВАННЫЕ КОЛЛЕКТОРЫ, НИКЕЛИРОВАННАЯ ЛАТУНЬ

ИНСТРУКЦИИ ПО УСТАНОВКЕ, ИСПОЛЬЗОВАНИЮ И ТЕХОБСЛУЖИВАНИЮ

Технические условия:
Доступные размеры: 1”
Максимальное рабочее давление с установленным расходомером: 6 бар (испытание системы: 10 бар)
Максимальное рабочее давление с установленными клапанами регулировки расхода: 10 бар
Максимальная рабочая температура: 70 °C (с расходомером), 80 °C (с клапанами регулировки расхода).
Резьбовые соединения 1": ISO 228 (равнозначные DIN EN ISO 228 и BS EN ISO 228).
Ответвления: от 3 до 13 с соединением 3/4" Eurokonus.
Шаг между ответвлениями: 50 мм.

РАЗМЕЩЕНИЕ ПРЕДВАРИТЕЛЬНО СМОНТИРОВАННЫХ КОЛЛЕКТОРОВ ИЗ ЛАТУНИ В МЕТАЛЛИЧЕСКИХ КАССЕТАХ

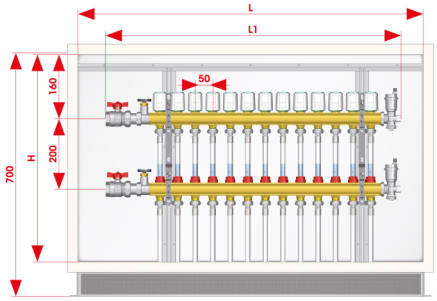

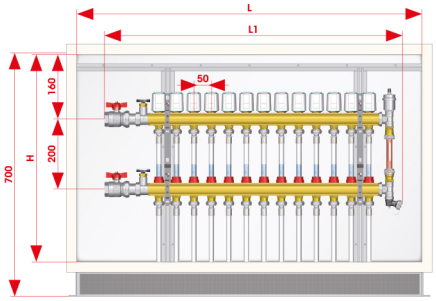

CODICE / *CODE* / CODE / *CÓDIGO* / TEILENUMMER / *КОД*	498.500.600	498.600.600	498.700.600	498.800.600	498.1000.600
L x H (mm)	500x600	600x600	700x600	800x600	1000x600
N° vie / *outlet* / voies / *vías* / Wege / *ходов*	3-4	5-6	7-8	9-10	11-12-13
COLLETTORE / *MANIFOLD* / COLLECTEUR / *COLECTOR* / VERTEILER / *КОЛЛЕКТОР*	1”				
L1	353	453	553	653	803

КАК РЕГУЛИРОВАТЬ РАСХОД

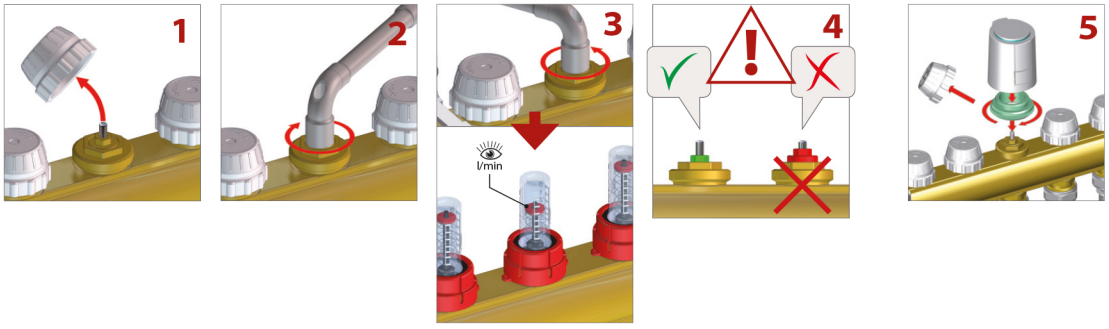

1. Снимите пластиковый колпачок, расположенный на обратном коллекторе.
2. Нажимной винт со вставкой для предварительной регулировки обычно поставляется в полностью открытом положении. Закрутите каждый винт ключом на 8 мм, поворачивая вставку по часовой стрелке.
3. Отрегулируйте расход каждого контура, поворачивая вставку нажимного винта против часовой стрелки, пока на расходомере коллектора подачи не появятся нужные значения расхода.
4. Вставка с мелкой резьбой нажимного винта с предварительной регулировкой не должна выходить за плоскость ее шестигранного гнезда: вставка полностью открыта (полнопроходная), если она повернута против часовой стрелки примерно на 2,5 оборота из положения полного закрытия.
5. После регулировки расхода необходимо защитить нажимной винт от пыли и грязи, снова закрутив пластиковый колпачок или установив электротермический сервопривод.

РЕГУЛИРОВКА РАСХОДОМЕРА

УКОМПЛЕКТОВАННЫЕ КОЛЛЕКТОРЫ, НИКЕЛИРОВАННАЯ ЛАТУНЬ

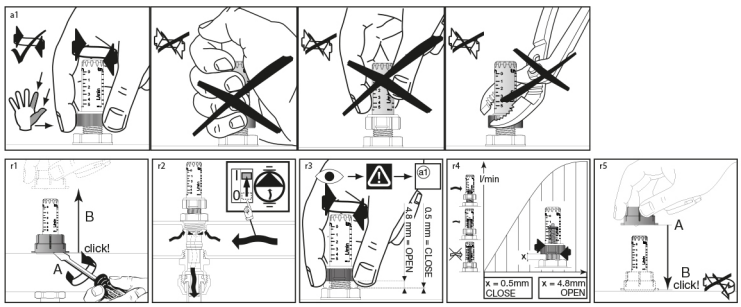

- Нажимной винт с предварительной настройкой функционирует как простой регулирующий клапан (работа в режиме ВКЛ.-ВЫКЛ.), если используется в полностью открытом положении.

РЕГУЛИРОВКА КЛАПАНА РЕГУЛИРОВКИ РАСХОДА

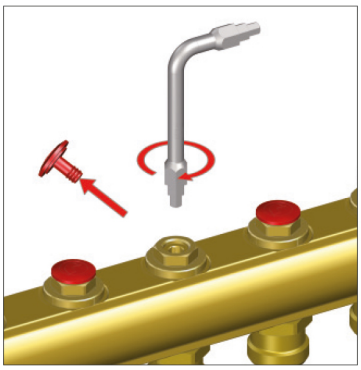

- Из положения полного закрытия клапана регулировки расхода откройте его на количество оборотов, равное указанному на графике, который прилагается. Регулировка производится с использованием ключа-шестигранника на 6 мм.

ГРАФИК РЕГУЛИРОВКИ И РАСХОДА

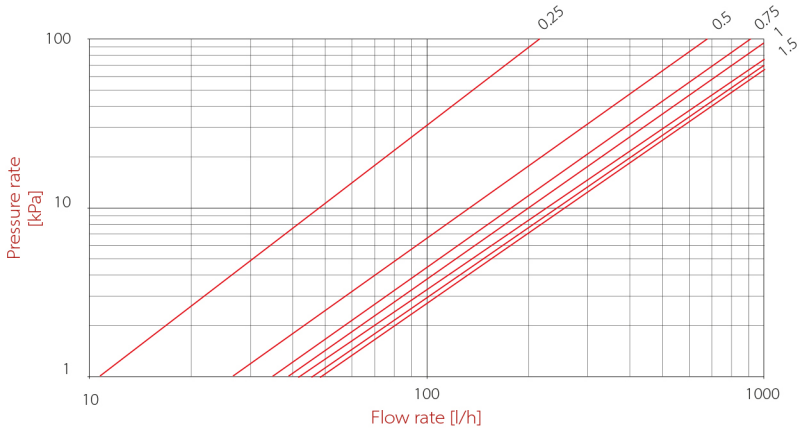

REGOLAZIONE (giri) - *REGULATION (rpm)* - RÉGLAGE (tours) - *REGULACIÓN (revoluciones)* - EINSTELLUNG (Undrehungen) - *Регулировка (обороты)*	0.25	0.5	0.75	1	1.5	2	2.5
Kv	0.22	0.68	0.91	1.05	1.22	1.30	1.35

УКОМПЛЕКТОВАННЫЕ КОЛЛЕКТОРЫ, НИКЕЛИРОВАННАЯ ЛАТУНЬ

ТЕХНИЧЕСКОЕ ПРИМЕЧАНИЕ:
В случае установки с нажимным винтом с предварительной регулировкой расходомер нельзя использовать в качестве балансировочного клапана. Он используется лишь для прямого и точного считывания расхода каждого отдельного контура. В любом случае, предпочитая продолжать балансировку расхода каждого отдельного контура с помощью расходомера, можно продолжать это делать также с нажимным винтом с предварительной регулировкой. Действительно, поскольку нажимной винт всегда поставляется в полностью открытом положении, можно отрегулировать значение расхода, просто повернув прозрачную пластиковую деталь расходомера (см. технические условия, приведенные ниже) и оставив нажимной винт полностью открытым.

ГРАФИКИ
- ниже приводятся графики расхода / потери нагрузки для предварительно собранных коллекторов с основными соединениями 1".

График полностью открытого расходомера (коллектор подачи)

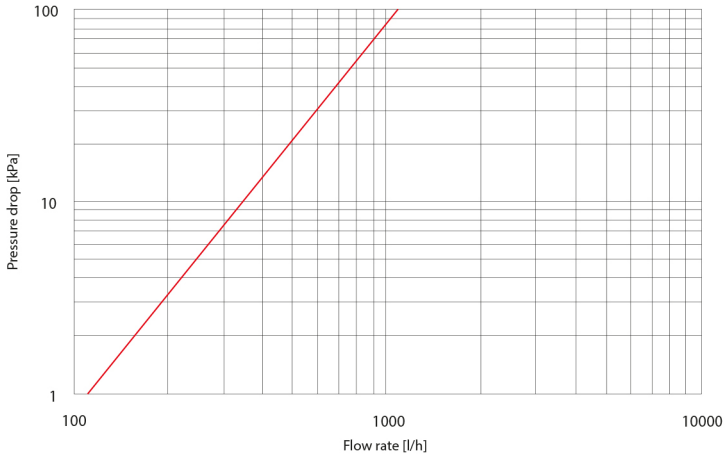

Коэффициент расхода Kv = 1,1 м3/ч

График клапана, регулирующего расход (коллектор подачи)

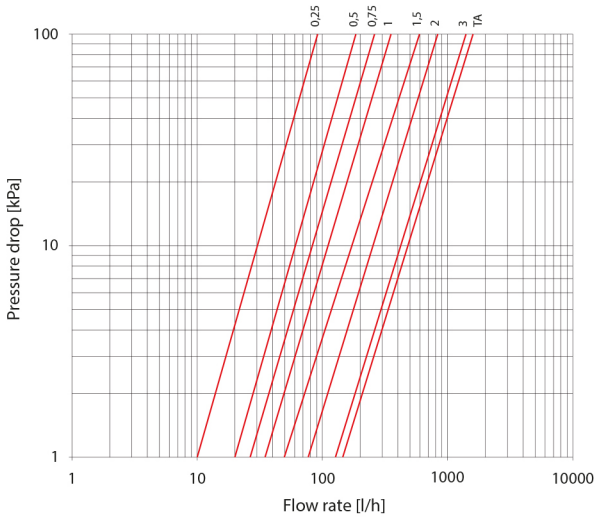

Regolazione (giri) *Regulation (rpm)* Réglage (tours) *Regulación (revoluciones)* Einstellung (Undrehungen) *Регулировка (обороты)*	Kv [m³/h]
0,25	0,09
0,5	0,19
0,75	0,27
1	0,36
1,5	0,60
2	0,83
3	1,45
TA (*open* - Vollöffnung - *открыто*)	1,65

Компания ITAP S.p.A. оставляет за собой право вносить изменения в описываемый продукт, а также в соответствующую информацию и техническую документацию в любое время и без предварительного уведомления.

925 Коллектор с запорными клапанами

100% ПРОВЕРЕННЫЙ

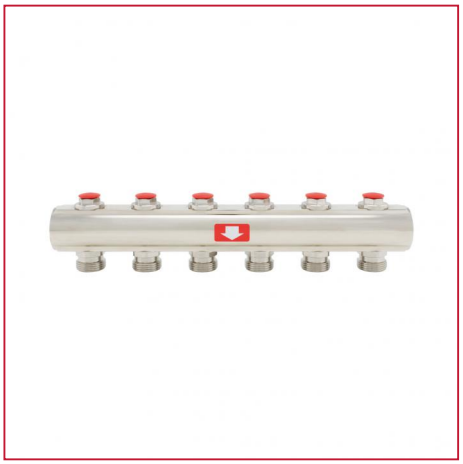

РАЗМЕР	ДАВЛЕНИЕ	КОД ITAP	УПАКОВКА
1"x3/4"x2	10bar/145psi	9250010002034	1/12
1"x3/4"x3	10bar/145psi	9250010003034	1/12
1"x3/4"x4	10bar/145psi	9250010004034	1/8
1"x3/4"x5	10bar/145psi	9250010005034	1/8
1"x3/4"x6	10bar/145psi	9250010006034	1/8
1"x3/4"x7	10bar/145psi	9250010007034	1/8
1"x3/4"x8	10bar/145psi	9250010008034	1/3
1"x3/4"x9	10bar/145psi	9250010009034	1/2
1"x3/4"x10	10bar/145psi	9250010010034	1/2
1"x3/4"x11	10bar/145psi	9250010011034	1/2
1"x3/4"x12	10bar/145psi	9250010012034	1/2
1"x3/4"x13	10bar/145psi	9250010013034	1/2

КАЧЕСТВО

ОПИСАНИЕ

Доступные размеры: 1”
Максимальное рабочее давление: 10 бар.
Максимальная рабочая температура: 80°C
Резьбы: ISO228 (эквивалентно DIN EN ISO 228 и BS EN ISO 228).
Выходы от 2 до 13 с соединением 3/4” Eurokonus.
Межосевое расстояние: 50мм.
По требованию доступный также размеры: 1/2”.

ГАБАРИТНЫЕ РАЗМЕРЫ

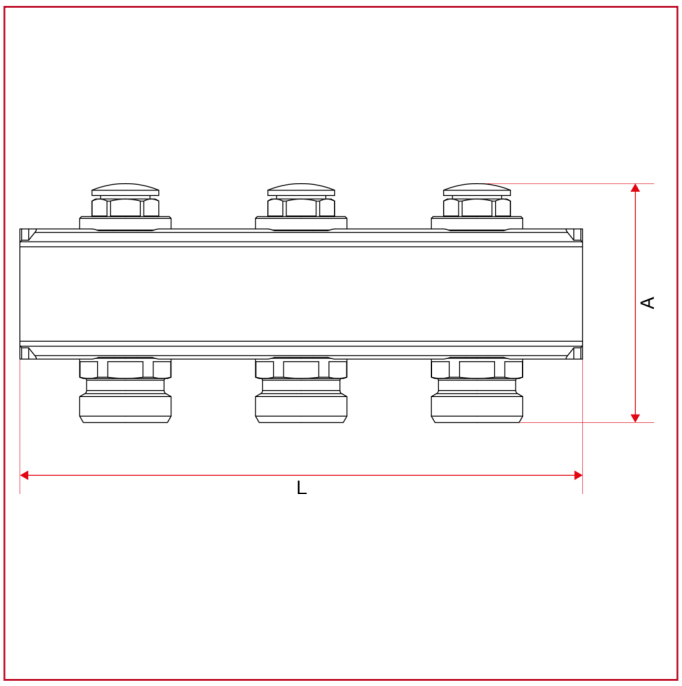

	1"x3/4"x 2	1"x3/4"x 3	1"x3/4"x 4	1"x3/4"x 5	1"x3/4"x 6	1"x3/4"x 7	1"x3/4"x 8	1"x3/4"x 9	1"x3/4"x 10	1"x3/4"x 11	1"x3/4"x 12	1"x3/4"x 13
A	68	68	68	68	68	68	68	68	68	68	68	68
B	110	160	210	260	310	360	410	460	510	560	610	660
Kg/cm2 bar	10	10	10	10	10	10	10	10	10	10	10	10
LBS - psi	145	145	145	145	145	145	145	145	145	145	145	145

МАТЕРИАЛЫ

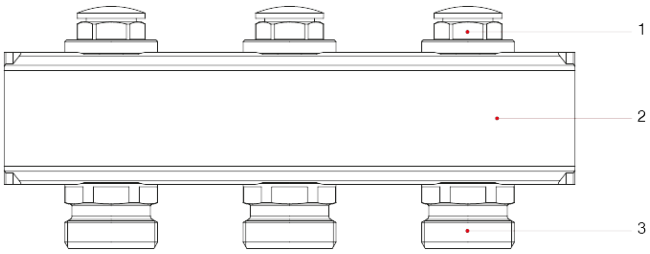

N.	ОПИСАНИЕ	КОЛ.	МАТЕРИАЛ
1	Нажимной винт клапана регулировки расхода	2-13	Латунь CW614N
2	Коллектор	1	Латунь CW603N M-S
3	Фитинг с наружной резьбой с обеих сторон	2-13	Латунь CW614N

УКОМПЛЕКТОВАННЫЕ КОЛЛЕКТОРЫ, НИКЕЛИРОВАННАЯ ЛАТУНЬ

ИНСТРУКЦИИ ПО УСТАНОВКЕ, ИСПОЛЬЗОВАНИЮ И ТЕХОБСЛУЖИВАНИЮ

Технические условия:
Доступные размеры: 1”
Максимальное рабочее давление с установленным расходомером: 6 бар (испытание системы: 10 бар)
Максимальное рабочее давление с установленными клапанами регулировки расхода: 10 бар
Максимальная рабочая температура: 70 °C (с расходомером), 80 °C (с клапанами регулировки расхода).
Резьбовые соединения 1": ISO 228 (равнозначные DIN EN ISO 228 и BS EN ISO 228).
Ответвления: от 3 до 13 с соединением 3/4" Eurokonus.
Шаг между ответвлениями: 50 мм.

РАЗМЕЩЕНИЕ ПРЕДВАРИТЕЛЬНО СМОНТИРОВАННЫХ КОЛЛЕКТОРОВ ИЗ ЛАТУНИ В МЕТАЛЛИЧЕСКИХ КАССЕТАХ

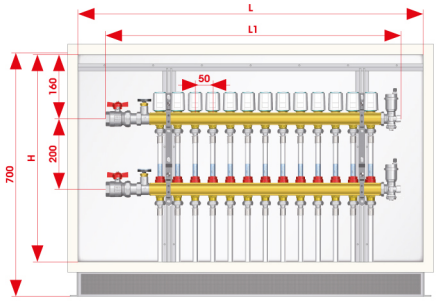

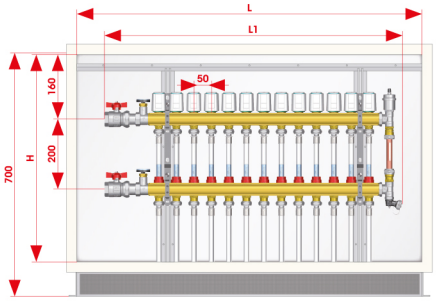

CODICE / *CODE* / CODE / *CÓDIGO* / TEILENUMMER / *КОД*	498.500.600	498.600.600	498.700.600	498.800.600	498.1000.600
L x H (mm)	500x600	600x600	700x600	800x600	1000x600
N° vie / *outlet* / voies / *vías* / Wege / *ходов*	3-4	5-6	7-8	9-10	11-12-13
COLLETTORE / *MANIFOLD* / COLLECTEUR / *COLECTOR* / VERTEILER / *КОЛЛЕКТОР*	1”				
L1	353	453	553	653	803

КАК РЕГУЛИРОВАТЬ РАСХОД

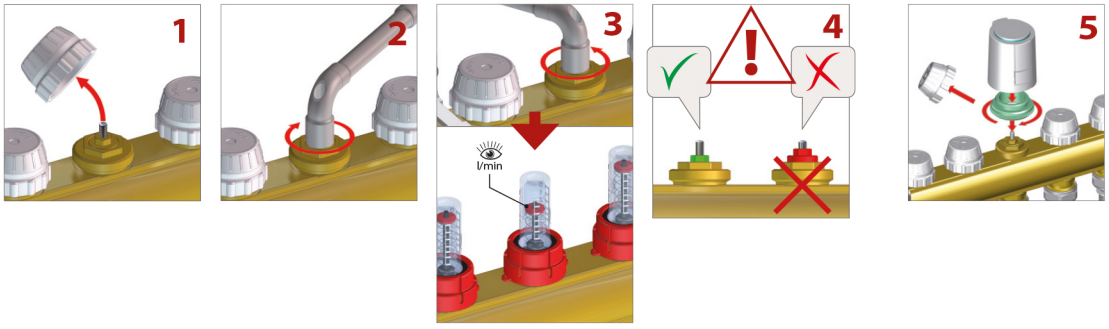

1. Снимите пластиковый колпачок, расположенный на обратном коллекторе.
2. Нажимной винт со вставкой для предварительной регулировки обычно поставляется в полностью открытом положении. Закрутите каждый винт ключом на 8 мм, поворачивая вставку по часовой стрелке.
3. Отрегулируйте расход каждого контура, поворачивая вставку нажимного винта против часовой стрелки, пока на расходомере коллектора подачи не появятся нужные значения расхода.
4. Вставка с мелкой резьбой нажимного винта с предварительной регулировкой не должна выходить за плоскость ее шестигранного гнезда: вставка полностью открыта (полнопроходная), если она повернута против часовой стрелки примерно на 2,5 оборота из положения полного закрытия.
5. После регулировки расхода необходимо защитить нажимной винт от пыли и грязи, снова закрутив пластиковый колпачок или установив электротермический сервопривод.

РЕГУЛИРОВКА РАСХОДОМЕРА

УКОМПЛЕКТОВАННЫЕ КОЛЛЕКТОРЫ, НИКЕЛИРОВАННАЯ ЛАТУНЬ

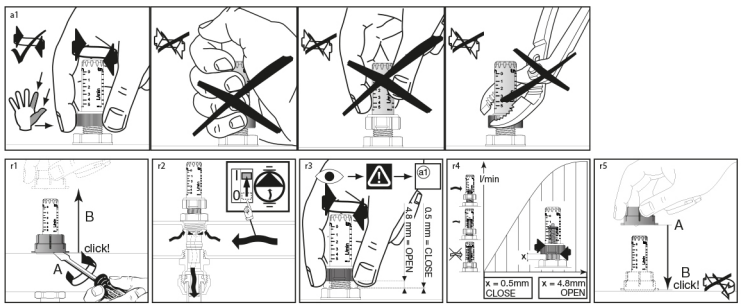

- Нажимной винт с предварительной настройкой функционирует как простой регулирующий клапан (работа в режиме ВКЛ.-ВЫКЛ.), если используется в полностью открытом положении.

РЕГУЛИРОВКА КЛАПАНА РЕГУЛИРОВКИ РАСХОДА

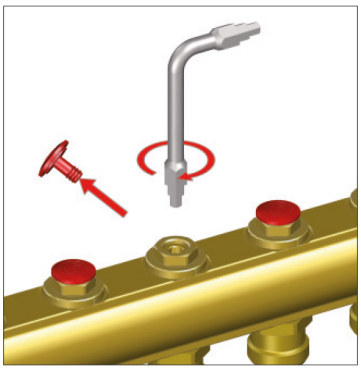

- Из положения полного закрытия клапана регулировки расхода откройте его на количество оборотов, равное указанному на графике, который прилагается. Регулировка производится с использованием ключа-шестигранника на 6 мм.

ГРАФИК РЕГУЛИРОВКИ И РАСХОДА

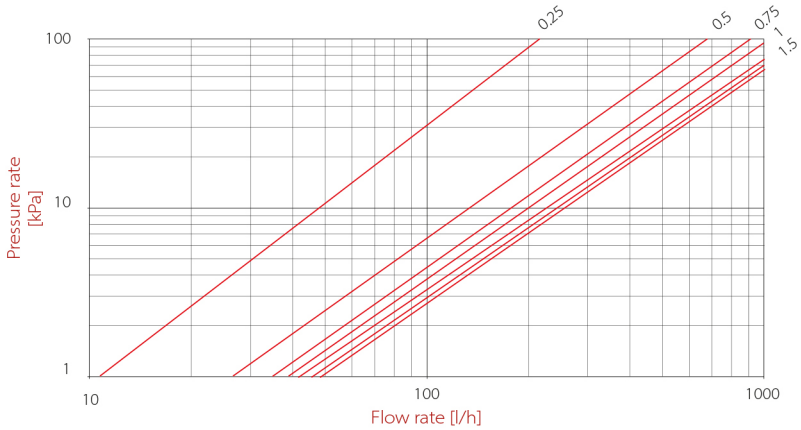

REGOLAZIONE (giri) - *REGULATION (rpm)* - RÉGLAGE (tours) - *REGULACIÓN (revoluciones)* - EINSTELLUNG (Undrehungen) - *Регулировка (обороты)*	0.25	0.5	0.75	1	1.5	2	2.5
Kv	0.22	0.68	0.91	1.05	1.22	1.30	1.35

УКОМПЛЕКТОВАННЫЕ КОЛЛЕКТОРЫ, НИКЕЛИРОВАННАЯ ЛАТУНЬ

ТЕХНИЧЕСКОЕ ПРИМЕЧАНИЕ:
В случае установки с нажимным винтом с предварительной регулировкой расходомер нельзя использовать в качестве балансировочного клапана. Он используется лишь для прямого и точного считывания расхода каждого отдельного контура. В любом случае, предпочитая продолжать балансировку расхода каждого отдельного контура с помощью расходомера, можно продолжать это делать также с нажимным винтом с предварительной регулировкой. Действительно, поскольку нажимной винт всегда поставляется в полностью открытом положении, можно отрегулировать значение расхода, просто повернув прозрачную пластиковую деталь расходомера (см. технические условия, приведенные ниже) и оставив нажимной винт полностью открытым.

ГРАФИКИ
- ниже приводятся графики расхода / потери нагрузки для предварительно собранных коллекторов с основными соединениями 1".

График полностью открытого расходомера (коллектор подачи)

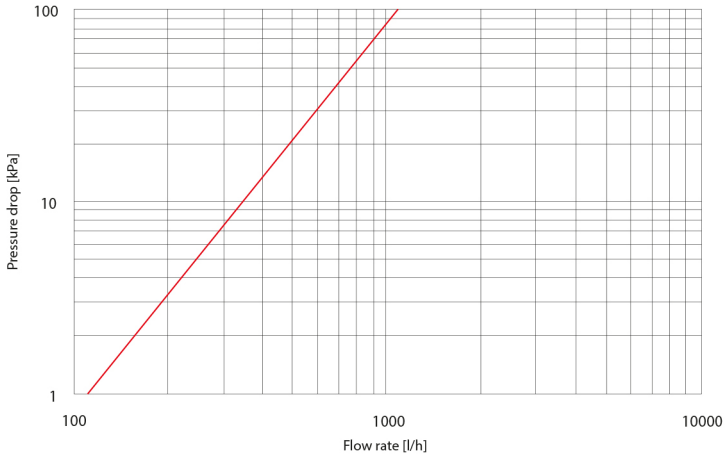

Коэффициент расхода Kv = 1,1 м3/ч

График клапана, регулирующего расход (коллектор подачи)

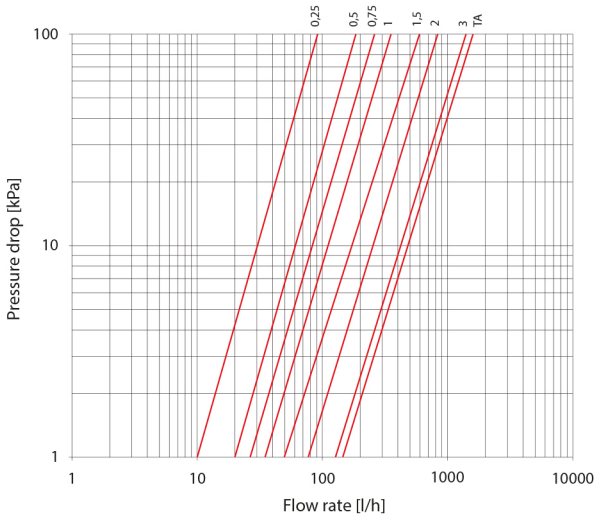

Regolazione (giri) *Regulation (rpm)* Réglage (tours) *Regulación (revoluciones)* Einstellung (Undrehungen) *Регулировка (обороты)*	Kv [m³/h]
0,25	0,09
0,5	0,19
0,75	0,27
1	0,36
1,5	0,60
2	0,83
3	1,45
TA (*open* - Vollöffnung - *открыто*)	1,65

Компания ITAP S.p.A. оставляет за собой право вносить изменения в описываемый продукт, а также в соответствующую информацию и техническую документацию в любое время и без предварительного уведомления.

УКОМПЛЕКТОВАННЫЕ КОЛЛЕКТОРЫ, НИКЕЛИРОВАННАЯ ЛАТУНЬ

930 Коллектор с расходомерами

100% ПРОВЕРЕННЫЙ

РАЗМЕР	ДАВЛЕНИЕ	КОД ITAP	УПАКОВКА
1"x3/4"x2	6bar/87psi	9300010002034	1/12
1"x3/4"x3	6bar/87psi	9300010003034	1/12
1"x3/4"x4	6bar/87psi	9300010004034	1/8
1"x3/4"x5	6bar/87psi	9300010005034	1/8
1"x3/4"x6	6bar/87psi	9300010006034	1/8
1"x3/4"x7	6bar/87psi	9300010007034	1/8
1"x3/4"x8	6bar/87psi	9300010008034	1/3
1"x3/4"x9	6bar/87psi	9300010009034	1/2
1"x3/4"x10	6bar/87psi	9300010010034	1/2
1"x3/4"x11	6bar/87psi	9300010011034	1/2
1"x3/4"x12	6bar/87psi	9300010012034	1/2
1"x3/4"x13	6bar/87psi	9300010013034	1/2

КАЧЕСТВО

ОПИСАНИЕ

Доступные размеры: 1”
Максимальное рабочее давление: 6 бар (10 бар для испытания оборудования)
Максимальная рабочая температура: 70°C
Резьбы: ISO228 (эквивалентно DIN EN ISO 228 и BS EN ISO 228).
Выходы от 2 до 13 с соединением 3/4” Eurokonus.
Межосевое расстояние: 50мм.
По требованию доступный также размеры: 1/2”.

УКОМПЛЕКТОВАННЫЕ КОЛЛЕКТОРЫ, НИКЕЛИРОВАННАЯ ЛАТУНЬ

ГАБАРИТНЫЕ РАЗМЕРЫ

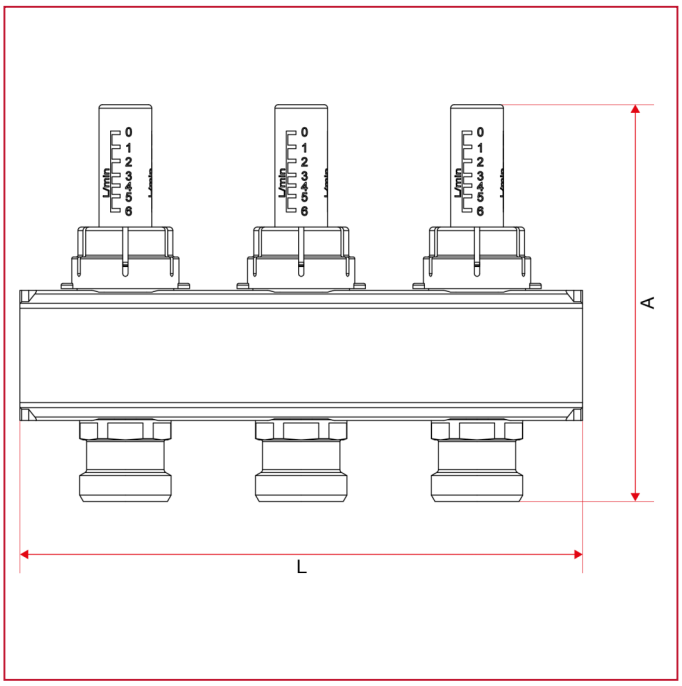

	1"x3/4"x 2	1"x3/4"x 3	1"x3/4"x 4	1"x3/4"x 5	1"x3/4"x 6	1"x3/4"x 7	1"x3/4"x 8	1"x3/4"x 9	1"x3/4"x 10	1"x3/4"x 11	1"x3/4"x 12	1"x3/4"x 13
A	113	113	113	113	113	113	113	113	113	113	113	113
B	110	160	210	260	310	360	410	460	510	560	610	660
Kg/cm2 bar	10	10	10	10	10	10	10	10	10	10	10	10
LBS - psi	145	145	145	145	145	145	145	145	145	145	145	145

УКОМПЛЕКТОВАННЫЕ КОЛЛЕКТОРЫ, НИКЕЛИРОВАННАЯ ЛАТУНЬ

МАТЕРИАЛЫ

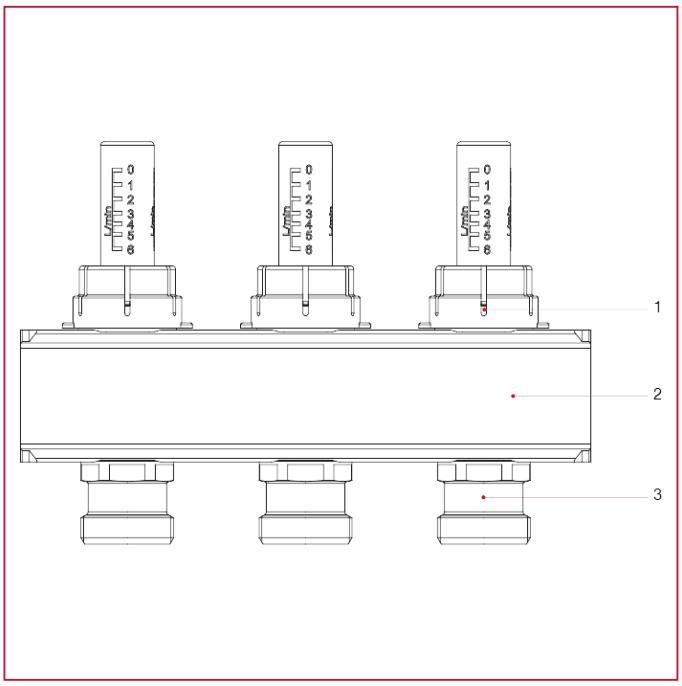

N.	ОПИСАНИЕ	КОЛ.	МАТЕРИАЛ
1	Расходомер	2-13	Латунь CW614N
2	Коллектор	1	Латунь CW603N M-S
3	Промежуточный фитинг для расходомера	2-13	Латунь CW614N

УКОМПЛЕКТОВАННЫЕ КОЛЛЕКТОРЫ, НИКЕЛИРОВАННАЯ ЛАТУНЬ

ИНСТРУКЦИИ ПО УСТАНОВКЕ, ИСПОЛЬЗОВАНИЮ И ТЕХОБСЛУЖИВАНИЮ

Технические условия:
Доступные размеры: 1”
Максимальное рабочее давление с установленным расходомером: 6 бар (испытание системы: 10 бар)
Максимальное рабочее давление с установленными клапанами регулировки расхода: 10 бар
Максимальная рабочая температура: 70 °C (с расходомером), 80 °C (с клапанами регулировки расхода).
Резьбовые соединения 1": ISO 228 (равнозначные DIN EN ISO 228 и BS EN ISO 228).
Ответвления: от 3 до 13 с соединением 3/4" Eurokonus.
Шаг между ответвлениями: 50 мм.

РАЗМЕЩЕНИЕ ПРЕДВАРИТЕЛЬНО СМОНТИРОВАННЫХ КОЛЛЕКТОРОВ ИЗ ЛАТУНИ В МЕТАЛЛИЧЕСКИХ КАССЕТАХ

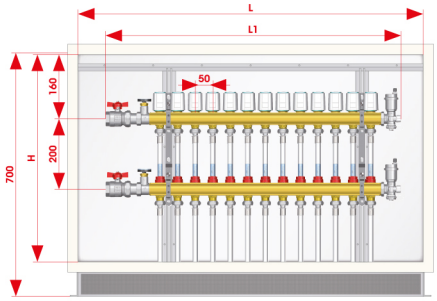

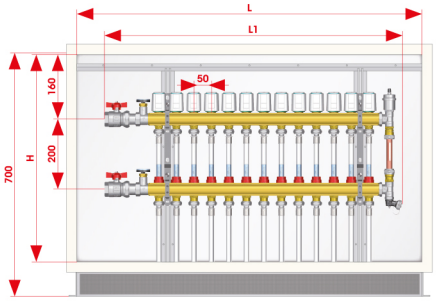

CODICE / *CODE* / CODE / *CÓDIGO* / TEILENUMMER / *КОД*	498.500.600	498.600.600	498.700.600	498.800.600	498.1000.600
L x H (mm)	500x600	600x600	700x600	800x600	1000x600
N° vie / *outlet* / voies / *vías* / Wege / *ходов*	3-4	5-6	7-8	9-10	11-12-13
COLLETTORE / *MANIFOLD* / COLLECTEUR / *COLECTOR* / VERTEILER / *КОЛЛЕКТОР*	1”				
L1	353	453	553	653	803

КАК РЕГУЛИРОВАТЬ РАСХОД

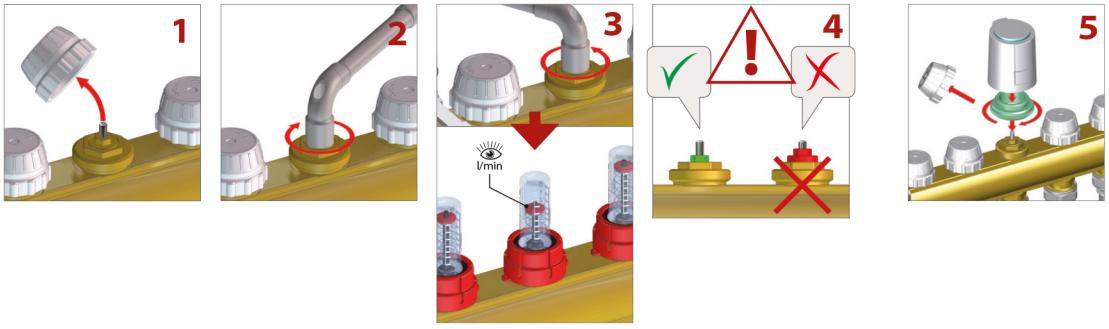

1. Снимите пластиковый колпачок, расположенный на обратном коллекторе.
2. Нажимной винт со вставкой для предварительной регулировки обычно поставляется в полностью открытом положении. Закрутите каждый винт ключом на 8 мм, поворачивая вставку по часовой стрелке.
3. Отрегулируйте расход каждого контура, поворачивая вставку нажимного винта против часовой стрелки, пока на расходомере коллектора подачи не появятся нужные значения расхода.
4. Вставка с мелкой резьбой нажимного винта с предварительной регулировкой не должна выходить за плоскость ее шестигранного гнезда: вставка полностью открыта (полнопроходная), если она повернута против часовой стрелки примерно на 2,5 оборота из положения полного закрытия.
5. После регулировки расхода необходимо защитить нажимной винт от пыли и грязи, снова закрутив пластиковый колпачок или установив электротермический сервопривод.

РЕГУЛИРОВКА РАСХОДОМЕРА

УКОМПЛЕКТОВАННЫЕ КОЛЛЕКТОРЫ, НИКЕЛИРОВАННАЯ ЛАТУНЬ

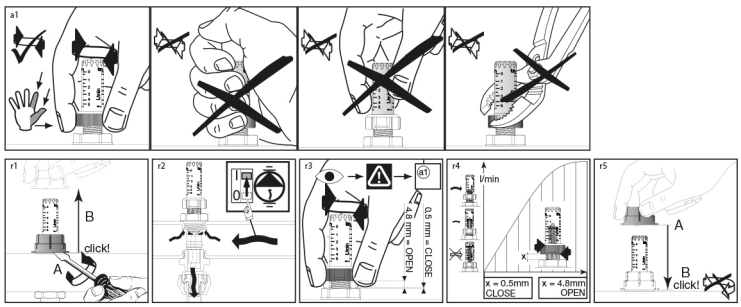

- Нажимной винт с предварительной настройкой функционирует как простой регулирующий клапан (работа в режиме ВКЛ.-ВЫКЛ.), если используется в полностью открытом положении.

РЕГУЛИРОВКА КЛАПАНА РЕГУЛИРОВКИ РАСХОДА

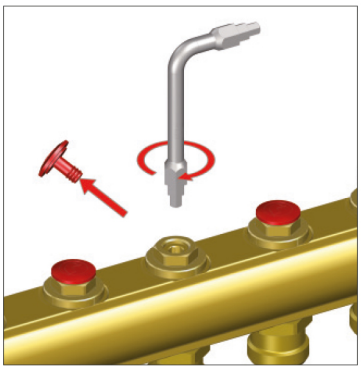

- Из положения полного закрытия клапана регулировки расхода откройте его на количество оборотов, равное указанному на графике, который прилагается. Регулировка производится с использованием ключа-шестигранника на 6 мм.

ГРАФИК РЕГУЛИРОВКИ И РАСХОДА

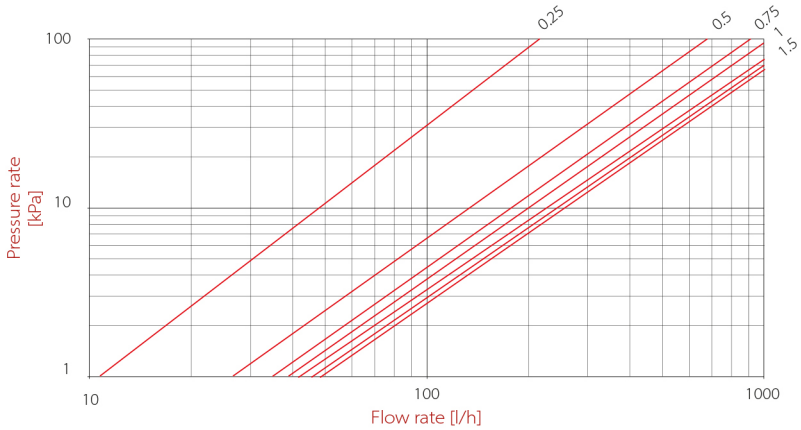

REGOLAZIONE (giri) - *REGULATION (rpm)* - RÉGLAGE (tours) - *REGULACIÓN (revoluciones)* - EINSTELLUNG (Undrehungen) - *Регулировка (обороты)*	0.25	0.5	0.75	1	1.5	2	2.5
Kv	0.22	0.68	0.91	1.05	1.22	1.30	1.35

УКОМПЛЕКТОВАННЫЕ КОЛЛЕКТОРЫ, НИКЕЛИРОВАННАЯ ЛАТУНЬ

ТЕХНИЧЕСКОЕ ПРИМЕЧАНИЕ:
В случае установки с нажимным винтом с предварительной регулировкой расходомер нельзя использовать в качестве балансировочного клапана. Он используется лишь для прямого и точного считывания расхода каждого отдельного контура. В любом случае, предпочитая продолжать балансировку расхода каждого отдельного контура с помощью расходомера, можно продолжать это делать также с нажимным винтом с предварительной регулировкой. Действительно, поскольку нажимной винт всегда поставляется в полностью открытом положении, можно отрегулировать значение расхода, просто повернув прозрачную пластиковую деталь расходомера (см. технические условия, приведенные ниже) и оставив нажимной винт полностью открытым.

ГРАФИКИ
- ниже приводятся графики расхода / потери нагрузки для предварительно собранных коллекторов с основными соединениями 1".

График полностью открытого расходомера (коллектор подачи)

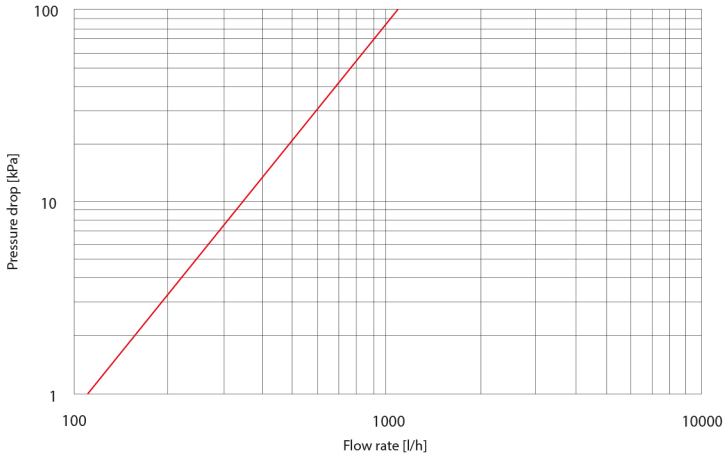

Коэффициент расхода Kv = 1,1 м3/ч

График клапана, регулирующего расход (коллектор подачи)

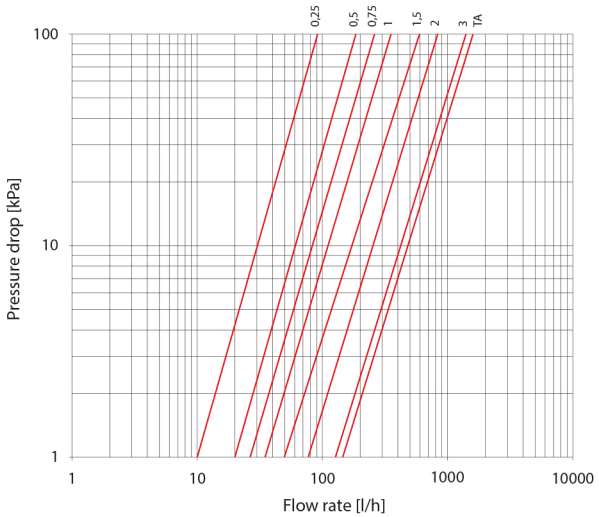

Regolazione (giri) *Regulation (rpm)* Réglage (tours) *Regulación (revoluciones)* Einstellung (Undrehungen) *Регулировка (обороты)*	Kv [m³/h]
0,25	0,09
0,5	0,19
0,75	0,27
1	0,36
1,5	0,60
2	0,83
3	1,45
TA (*open* - Vollöffnung - *открыто*)	1,65

Компания ITAP S.p.A. оставляет за собой право вносить изменения в описываемый продукт, а также в соответствующую информацию и техническую документацию в любое время и без предварительного уведомления.

УКОМПЛЕКТОВАННЫЕ КОЛЛЕКТОРЫ, НИКЕЛИРОВАННАЯ ЛАТУНЬ

935 Коллектор с отсечными клапанами под электротермоп риводы с ручками

100% ПРОВЕРЕННЫЙ

РАЗМЕР	ДАВЛЕНИЕ	КОД ITAP	УПАКОВКА
1"x3/4"x2	10bar/145psi	9350010002034	1/12
1"x3/4"x3	10bar/145psi	9350010003034	1/12
1"x3/4"x4	10bar/145psi	9350010004034	1/8
1"x3/4"x5	10bar/145psi	9350010005034	1/8
1"x3/4"x6	10bar/145psi	9350010006034	1/8
1"x3/4"x7	10bar/145psi	9350010007034	1/8
1"x3/4"x8	10bar/145psi	9350010008034	1/3
1"x3/4"x9	10bar/145psi	9350010009034	1/2
1"x3/4"x10	10bar/145psi	9350010010034	1/2
1"x3/4"x11	10bar/145psi	9350010011034	1/2
1"x3/4"x12	10bar/145psi	9350010012034	1/2
1"x3/4"x13	10bar/145psi	9350010013034	1/2

КАЧЕСТВО

ОПИСАНИЕ

Доступные размеры: 1”
Максимальное рабочее давление: 10 бар.
Максимальная рабочая температура: 80°C.
Резьбы: ISO228 (эквивалентно DIN EN ISO 228 и BS EN ISO 228).
Выходы от 2 до 13 с соединением 3/4” Eurokonus.
Межосевое расстояние: 50мм.
По требованию доступный также размеры: 1/2”.
С отсечными клапанами под электротермоприводы.

ГАБАРИТНЫЕ РАЗМЕРЫ

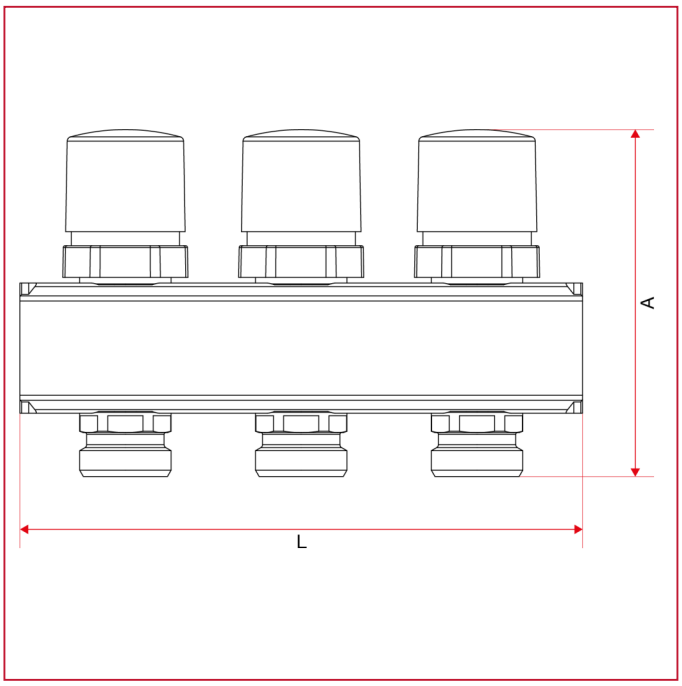

	1"x3/4"x 2	1"x3/4"x 3	1"x3/4"x 4	1"x3/4"x 5	1"x3/4"x 6	1"x3/4"x 7	1"x3/4"x 8	1"x3/4"x 9	1"x3/4"x 10	1"x3/4"x 11	1"x3/4"x 12	1"x3/4"x 13
A	98,5	98,5	98,5	98,5	98,5	98,5	98,5	98,5	98,5	98,5	98,5	98,5
B	110	160	210	260	310	360	410	460	510	560	610	660
Kg/cm2 bar	10	10	10	10	10	10	10	10	10	10	10	10
LBS - psi	145	145	145	145	145	145	145	145	145	145	145	145

УКОМПЛЕКТОВАННЫЕ КОЛЛЕКТОРЫ, НИКЕЛИРОВАННАЯ ЛАТУНЬ

МАТЕРИАЛЫ

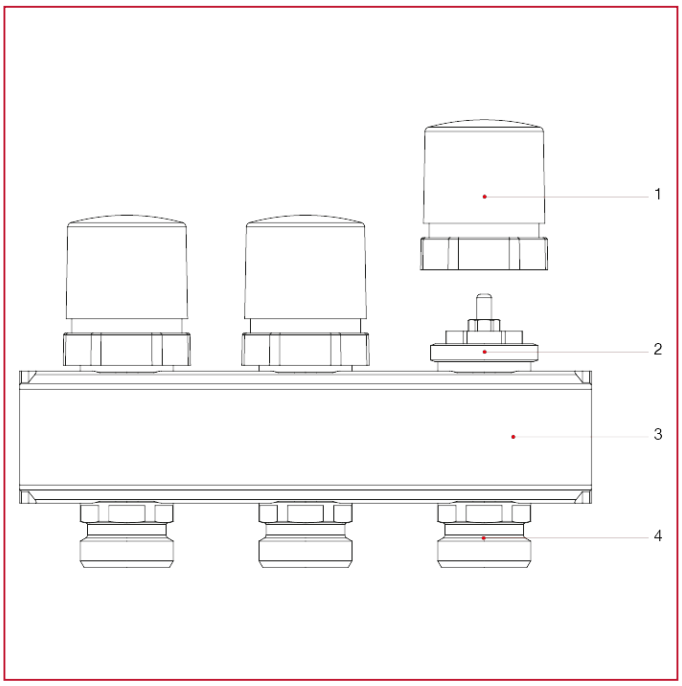

N.	ОПИСАНИЕ	КОЛ.	МАТЕРИАЛ
1	Маховик	2-13	АБС-пластик
2	Термостатический нажимной винт	2-13	Латунь CW614N
3	Коллектор	1	Латунь CW603N M-S
4	Фитинг с наружной резьбой с обеих сторон	2-13	Латунь CW614N

УКОМПЛЕКТОВАННЫЕ КОЛЛЕКТОРЫ, НИКЕЛИРОВАННАЯ ЛАТУНЬ

ИНСТРУКЦИИ ПО УСТАНОВКЕ, ИСПОЛЬЗОВАНИЮ И ТЕХОБСЛУЖИВАНИЮ

Технические условия:
Доступные размеры: 1”
Максимальное рабочее давление с установленным расходомером: 6 бар (испытание системы: 10 бар)
Максимальное рабочее давление с установленными клапанами регулировки расхода: 10 бар
Максимальная рабочая температура: 70 °C (с расходомером), 80 °C (с клапанами регулировки расхода).
Резьбовые соединения 1": ISO 228 (равнозначные DIN EN ISO 228 и BS EN ISO 228).
Ответвления: от 3 до 13 с соединением 3/4" Eurokonus.
Шаг между ответвлениями: 50 мм.

РАЗМЕЩЕНИЕ ПРЕДВАРИТЕЛЬНО СМОНТИРОВАННЫХ КОЛЛЕКТОРОВ ИЗ ЛАТУНИ В МЕТАЛЛИЧЕСКИХ КАССЕТАХ

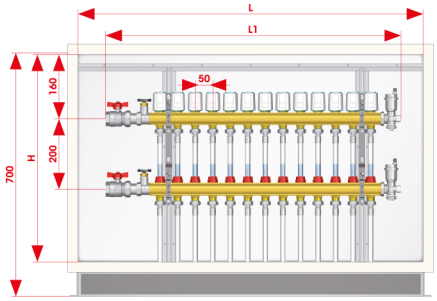

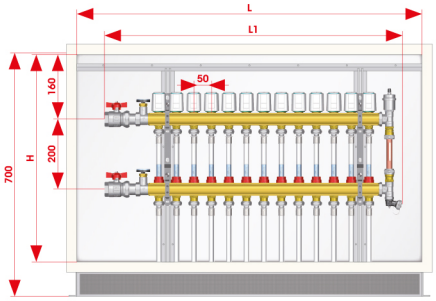

CODICE / *CODE* / CODE / *CÓDIGO* / TEILENUMMER / *КОД*	498.500.600	498.600.600	498.700.600	498.800.600	498.1000.600
L x H (mm)	500x600	600x600	700x600	800x600	1000x600
N° vie / *outlet* / voies / *vías* / Wege / *ходов*	3-4	5-6	7-8	9-10	11-12-13
COLLETTORE / *MANIFOLD* / COLLECTEUR / *COLECTOR* / VERTEILER / *КОЛЛЕКТОР*	1”				
L1	353	453	553	653	803

КАК РЕГУЛИРОВАТЬ РАСХОД

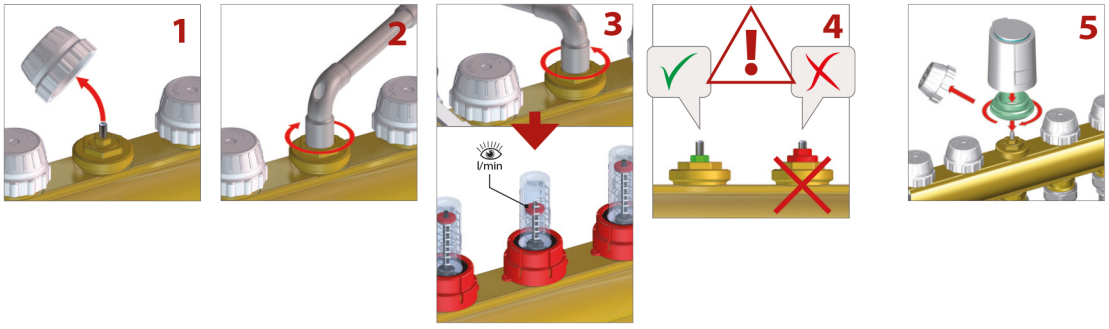

1. Снимите пластиковый колпачок, расположенный на обратном коллекторе.
2. Нажимной винт со вставкой для предварительной регулировки обычно поставляется в полностью открытом положении. Закрутите каждый винт ключом на 8 мм, поворачивая вставку по часовой стрелке.
3. Отрегулируйте расход каждого контура, поворачивая вставку нажимного винта против часовой стрелки, пока на расходомере коллектора подачи не появятся нужные значения расхода.
4. Вставка с мелкой резьбой нажимного винта с предварительной регулировкой не должна выходить за плоскость ее шестигранного гнезда: вставка полностью открыта (полнопроходная), если она повернута против часовой стрелки примерно на 2,5 оборота из положения полного закрытия.
5. После регулировки расхода необходимо защитить нажимной винт от пыли и грязи, снова закрутив пластиковый колпачок или установив электротермический сервопривод.

РЕГУЛИРОВКА РАСХОДОМЕРА

УКОМПЛЕКТОВАННЫЕ КОЛЛЕКТОРЫ, НИКЕЛИРОВАННАЯ ЛАТУНЬ

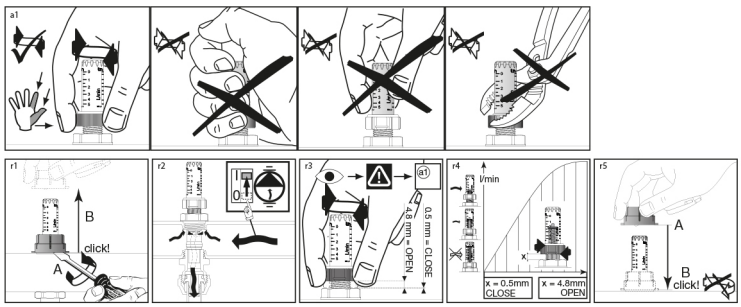

- Нажимной винт с предварительной настройкой функционирует как простой регулирующий клапан (работа в режиме ВКЛ.-ВЫКЛ.), если используется в полностью открытом положении.

РЕГУЛИРОВКА КЛАПАНА РЕГУЛИРОВКИ РАСХОДА

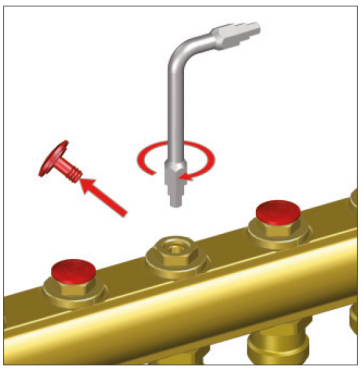

- Из положения полного закрытия клапана регулировки расхода откройте его на количество оборотов, равное указанному на графике, который прилагается. Регулировка производится с использованием ключа-шестигранника на 6 мм.

ГРАФИК РЕГУЛИРОВКИ И РАСХОДА

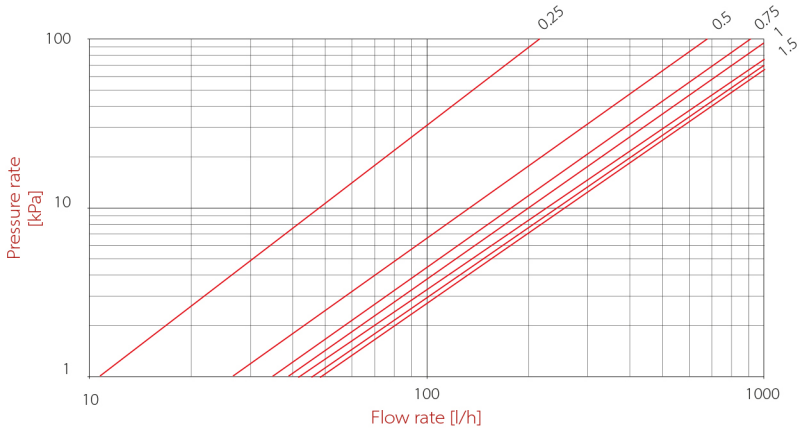

REGOLAZIONE (giri) - *REGULATION (rpm)* - RÉGLAGE (tours) - *REGULACIÓN (revoluciones)* - EINSTELLUNG (Undrehungen) - *Регулировка (обороты)*	0.25	0.5	0.75	1	1.5	2	2.5
Kv	0.22	0.68	0.91	1.05	1.22	1.30	1.35

УКОМПЛЕКТОВАННЫЕ КОЛЛЕКТОРЫ, НИКЕЛИРОВАННАЯ ЛАТУНЬ

ТЕХНИЧЕСКОЕ ПРИМЕЧАНИЕ:
В случае установки с нажимным винтом с предварительной регулировкой расходомер нельзя использовать в качестве балансировочного клапана. Он используется лишь для прямого и точного считывания расхода каждого отдельного контура. В любом случае, предпочитая продолжать балансировку расхода каждого отдельного контура с помощью расходомера, можно продолжать это делать также с нажимным винтом с предварительной регулировкой. Действительно, поскольку нажимной винт всегда поставляется в полностью открытом положении, можно отрегулировать значение расхода, просто повернув прозрачную пластиковую деталь расходомера (см. технические условия, приведенные ниже) и оставив нажимной винт полностью открытым.

ГРАФИКИ
- ниже приводятся графики расхода / потери нагрузки для предварительно собранных коллекторов с основными соединениями 1".

График полностью открытого расходомера (коллектор подачи)

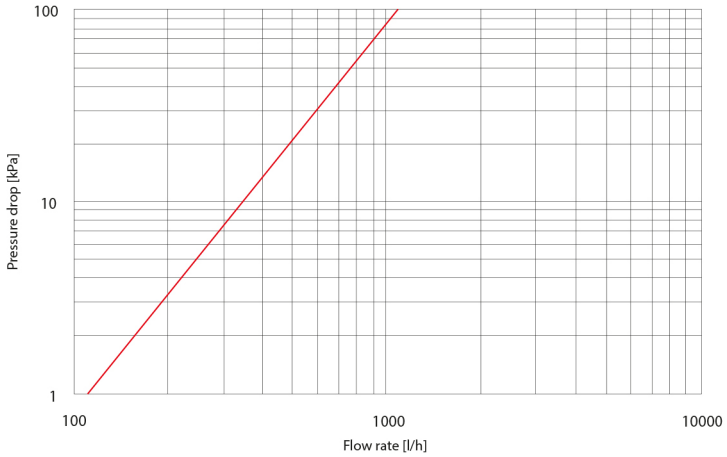

Коэффициент расхода Kv = 1,1 м3/ч

График клапана, регулирующего расход (коллектор подачи)

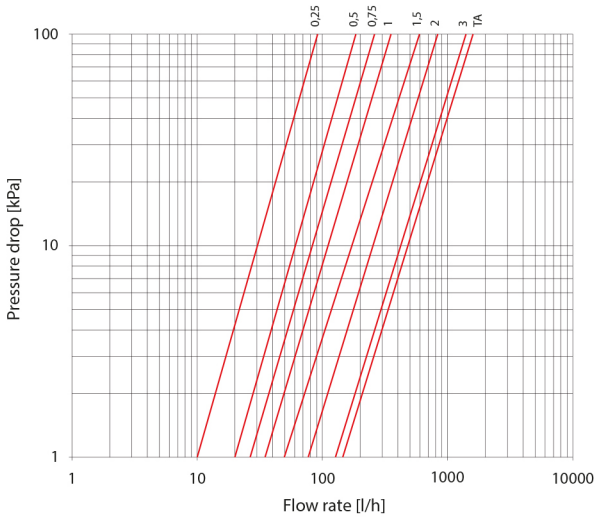

Regolazione (giri) *Regulation (rpm)* Réglage (tours) *Regulación (revoluciones)* Einstellung (Undrehungen) *Регулировка (обороты)*	Kv [m³/h]
0,25	0,09
0,5	0,19
0,75	0,27
1	0,36
1,5	0,60
2	0,83
3	1,45
TA (*open* - Vollöffnung - *открыто*)	1,65

Компания ITAP S.p.A. оставляет за собой право вносить изменения в описываемый продукт, а также в соответствующую информацию и техническую документацию в любое время и без предварительного уведомления.

УКОМПЛЕКТОВАННЫЕ КОЛЛЕКТОРЫ, НИКЕЛИРОВАННАЯ ЛАТУНЬ

940 Коллектор с отсечными клапанами под электротермо приводы с колпачками

100% ПРОВЕРЕННЫЙ

РАЗМЕР	ДАВЛЕНИЕ	КОД ITAP	УПАКОВКА
1"x3/4"x2	10bar/145psi	9400010002034	1/12
1"x3/4"x3	10bar/145psi	9400010003034	1/12
1"x3/4"x4	10bar/145psi	9400010004034	1/8
1"x3/4"x5	10bar/145psi	9400010005034	1/8
1"x3/4"x6	10bar/145psi	9400010006034	1/8
1"x3/4"x7	10bar/145psi	9400010007034	1/8
1"x3/4"x8	10bar/145psi	9400010008034	1/3
1"x3/4"x9	10bar/145psi	9400010009034	1/2
1"x3/4"x10	10bar/145psi	9400010010034	1/2
1"x3/4"x11	10bar/145psi	9400010011034	1/2
1"x3/4"x12	10bar/145psi	9400010012034	1/2
1"x3/4"x13	10bar/145psi	9400010013034	1/2

КАЧЕСТВО

ОПИСАНИЕ

Доступные размеры: 1”
Максимальное рабочее давление: 10 бар.
Максимальная рабочая температура: 80°C
Резьбы: ISO228 (эквивалентно DIN EN ISO 228 и BS EN ISO 228).
Выходы от 2 до 13 с соединением 3/4” Eurokonus.
Межосевое расстояние: 50мм.
По требованию доступный также размеры: 1/2”.
С отсечными клапанами под электротермоприводы.

ГАБАРИТНЫЕ РАЗМЕРЫ

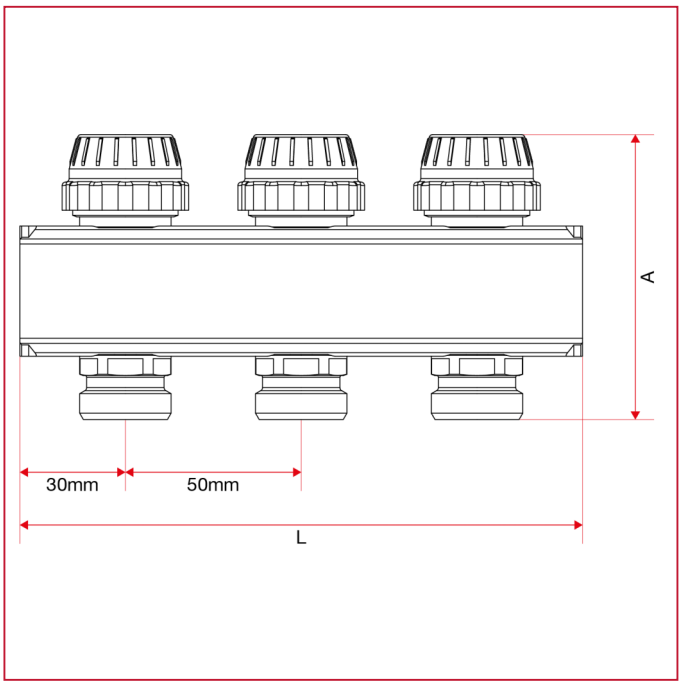

	1"x3/4"x 2	1"x3/4"x 3	1"x3/4"x 4	1"x3/4"x 5	1"x3/4"x 6	1"x3/4"x 7	1"x3/4"x 8	1"x3/4"x 9	1"x3/4"x 10	1"x3/4"x 11	1"x3/4"x 12	1"x3/4"x 13
A	81	81	81	81	81	81	81	81	81	81	81	81
B	110	160	210	260	310	360	410	460	510	560	610	660
Kg/cm2 bar	10	10	10	10	10	10	10	10	10	10	10	10
LBS - psi	145	145	145	145	145	145	145	145	145	145	145	145

УКОМПЛЕКТОВАННЫЕ КОЛЛЕКТОРЫ, НИКЕЛИРОВАННАЯ ЛАТУНЬ

МАТЕРИАЛЫ

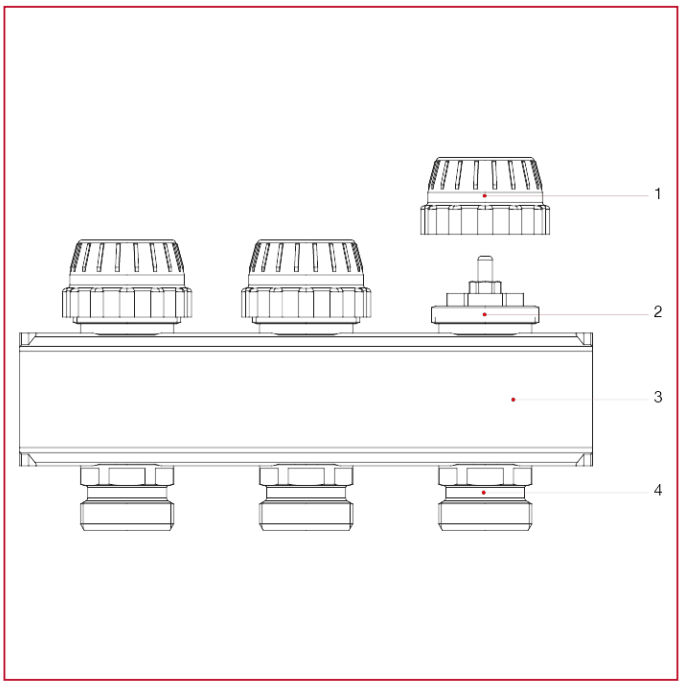

N.	ОПИСАНИЕ	КОЛ.	МАТЕРИАЛ
1	Колпачок	2-13	АБС-пластик
2	Термостатический нажимной винт	2-13	Латунь CW614N
3	Коллектор	1	Латунь CW603N M-S
4	Фитинг с наружной резьбой с обеих сторон	2-13	Латунь CW614N

УКОМПЛЕКТОВАННЫЕ КОЛЛЕКТОРЫ, НИКЕЛИРОВАННАЯ ЛАТУНЬ

ИНСТРУКЦИИ ПО УСТАНОВКЕ, ИСПОЛЬЗОВАНИЮ И ТЕХОБСЛУЖИВАНИЮ

Технические условия:
Доступные размеры: 1”
Максимальное рабочее давление с установленным расходомером: 6 бар (испытание системы: 10 бар)
Максимальное рабочее давление с установленными клапанами регулировки расхода: 10 бар
Максимальная рабочая температура: 70 °C (с расходомером), 80 °C (с клапанами регулировки расхода).
Резьбовые соединения 1": ISO 228 (равнозначные DIN EN ISO 228 и BS EN ISO 228).
Ответвления: от 3 до 13 с соединением 3/4" Eurokonus.
Шаг между ответвлениями: 50 мм.

РАЗМЕЩЕНИЕ ПРЕДВАРИТЕЛЬНО СМОНТИРОВАННЫХ КОЛЛЕКТОРОВ ИЗ ЛАТУНИ В МЕТАЛЛИЧЕСКИХ КАССЕТАХ

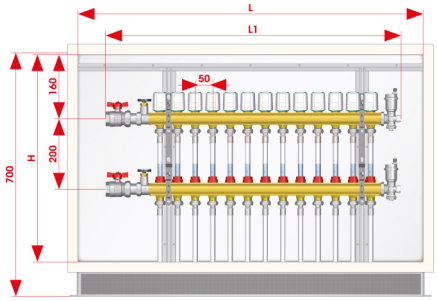

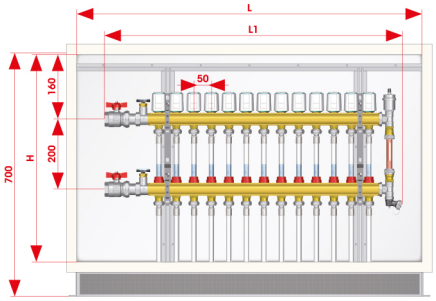

CODICE / *CODE* / CODE / *CÓDIGO* / TEILENUMMER / *КОД*	498.500.600	498.600.600	498.700.600	498.800.600	498.1000.600
L x H (mm)	500x600	600x600	700x600	800x600	1000x600
N° vie / *outlet* / voies / *vías* / Wege / *ходов*	3-4	5-6	7-8	9-10	11-12-13
COLLETTORE / *MANIFOLD* / COLLECTEUR / *COLECTOR* / VERTEILER / *КОЛЛЕКТОР*	1”				
L1	353	453	553	653	803

КАК РЕГУЛИРОВАТЬ РАСХОД

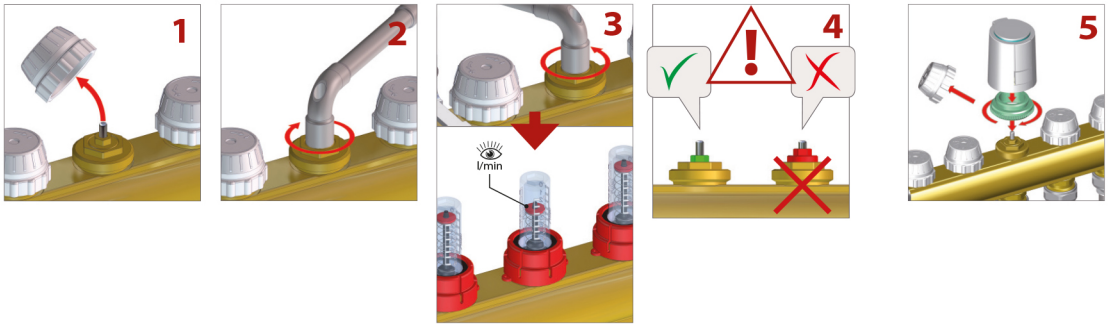

1. Снимите пластиковый колпачок, расположенный на обратном коллекторе.
2. Нажимной винт со вставкой для предварительной регулировки обычно поставляется в полностью открытом положении. Закрутите каждый винт ключом на 8 мм, поворачивая вставку по часовой стрелке.
3. Отрегулируйте расход каждого контура, поворачивая вставку нажимного винта против часовой стрелки, пока на расходомере коллектора подачи не появятся нужные значения расхода.
4. Вставка с мелкой резьбой нажимного винта с предварительной регулировкой не должна выходить за плоскость ее шестигранного гнезда: вставка полностью открыта (полнопроходная), если она повернута против часовой стрелки примерно на 2,5 оборота из положения полного закрытия.
5. После регулировки расхода необходимо защитить нажимной винт от пыли и грязи, снова закрутив пластиковый колпачок или установив электротермический сервопривод.

РЕГУЛИРОВКА РАСХОДОМЕРА

УКОМПЛЕКТОВАННЫЕ КОЛЛЕКТОРЫ, НИКЕЛИРОВАННАЯ ЛАТУНЬ

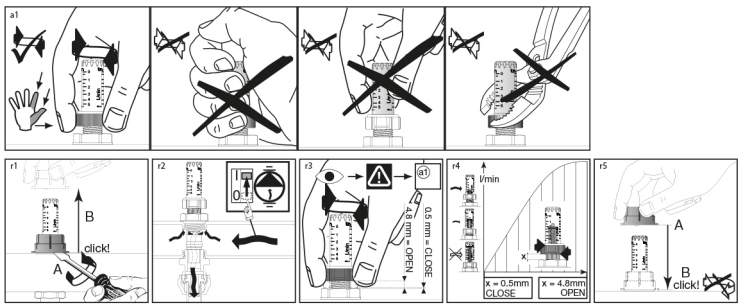

- Нажимной винт с предварительной настройкой функционирует как простой регулирующий клапан (работа в режиме ВКЛ.-ВЫКЛ.), если используется в полностью открытом положении.

РЕГУЛИРОВКА КЛАПАНА РЕГУЛИРОВКИ РАСХОДА

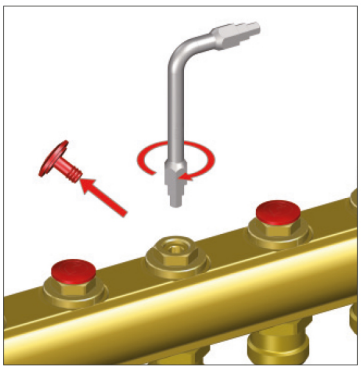

- Из положения полного закрытия клапана регулировки расхода откройте его на количество оборотов, равное указанному на графике, который прилагается. Регулировка производится с использованием ключа-шестигранника на 6 мм.

ГРАФИК РЕГУЛИРОВКИ И РАСХОДА

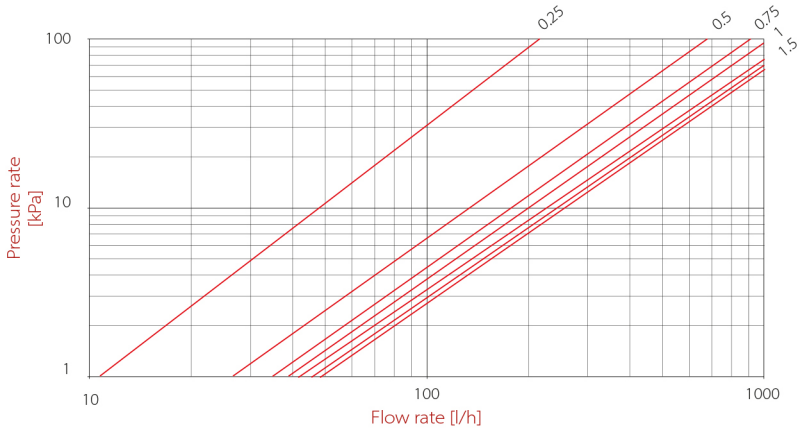

REGOLAZIONE (giri) - *REGULATION (rpm)* - RÉGLAGE (tours) - *REGULACIÓN (revoluciones)* - EINSTELLUNG (Undrehungen) - *Регулировка (обороты)*	0.25	0.5	0.75	1	1.5	2	2.5
Kv	0.22	0.68	0.91	1.05	1.22	1.30	1.35

УКОМПЛЕКТОВАННЫЕ КОЛЛЕКТОРЫ, НИКЕЛИРОВАННАЯ ЛАТУНЬ

ТЕХНИЧЕСКОЕ ПРИМЕЧАНИЕ:
В случае установки с нажимным винтом с предварительной регулировкой расходомер нельзя использовать в качестве балансировочного клапана. Он используется лишь для прямого и точного считывания расхода каждого отдельного контура. В любом случае, предпочитая продолжать балансировку расхода каждого отдельного контура с помощью расходомера, можно продолжать это делать также с нажимным винтом с предварительной регулировкой. Действительно, поскольку нажимной винт всегда поставляется в полностью открытом положении, можно отрегулировать значение расхода, просто повернув прозрачную пластиковую деталь расходомера (см. технические условия, приведенные ниже) и оставив нажимной винт полностью открытым.

ГРАФИКИ
- ниже приводятся графики расхода / потери нагрузки для предварительно собранных коллекторов с основными соединениями 1".

График полностью открытого расходомера (коллектор подачи)

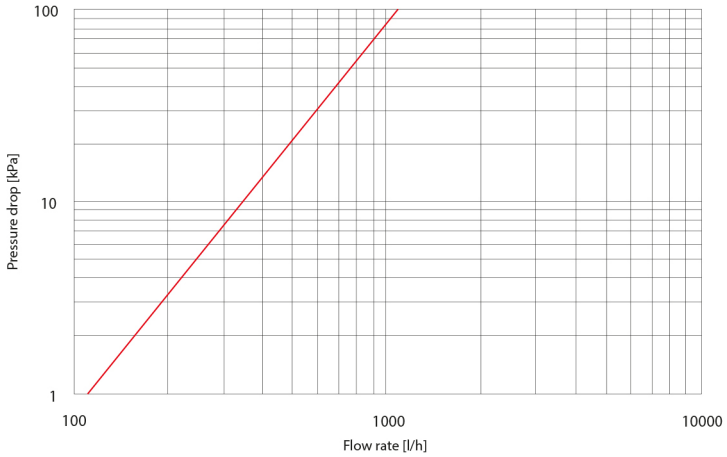

Коэффициент расхода Kv = 1,1 м3/ч

График клапана, регулирующего расход (коллектор подачи)

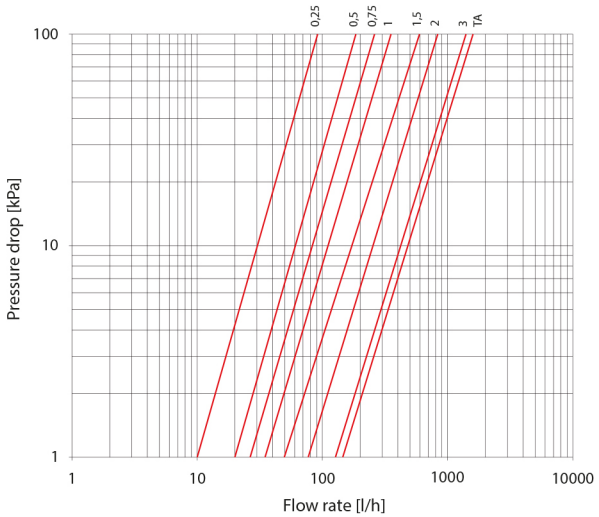

Regolazione (giri) *Regulation (rpm)* Réglage (tours) *Regulación (revoluciones)* Einstellung (Undrehungen) *Регулировка (обороты)*	Kv [m³/h]
0,25	0,09
0,5	0,19
0,75	0,27
1	0,36
1,5	0,60
2	0,83
3	1,45
TA (*open* - Vollöffnung - *открыто*)	1,65

Компания ITAP S.p.A. оставляет за собой право вносить изменения в описываемый продукт, а также в соответствующую информацию и техническую документацию в любое время и без предварительного уведомления.

УКОМПЛЕКТОВАННЫЕ КОЛЛЕКТОРЫ, НИКЕЛИРОВАННАЯ ЛАТУНЬ

945 Отдельный коллектор с выходами 3/4” Eurokonus

100% ПРОВЕРЕННЫЙ

РАЗМЕР	ДАВЛЕНИЕ	КОД ITAP	УПАКОВКА
1"x3/4"x2	10bar/145psi	9450010002034	2/16
1"x3/4"x3	10bar/145psi	9450010003034	2/24
1"x3/4"x4	10bar/145psi	9450010004034	2/16
1"x3/4"x5	10bar/145psi	9450010005034	2/16
1"x3/4"x6	10bar/145psi	9450010006034	2/16
1"x3/4"x7	10bar/145psi	9450010007034	2/16
1"x3/4"x8	10bar/145psi	9450010008034	2/6
1"x3/4"x9	10bar/145psi	9450010009034	2/4
1"x3/4"x10	10bar/145psi	9450010010034	2/4
1"x3/4"x11	10bar/145psi	9450010011034	2/4
1"x3/4"x12	10bar/145psi	9450010012034	2/4
1"x3/4"x13	10bar/145psi	9450010013034	2/4

КАЧЕСТВО

ОПИСАНИЕ

Доступные размеры: 1”
Максимальное рабочее давление: 10 бар.
Максимальная рабочая температура: 80°C
Резьбы: ISO228 (эквивалентно DIN EN ISO 228 и BS EN ISO 228).
Выходы от 2 до 13 с соединением 3/4” Eurokonus.
Межосевое расстояние: 50мм.

ГАБАРИТНЫЕ РАЗМЕРЫ

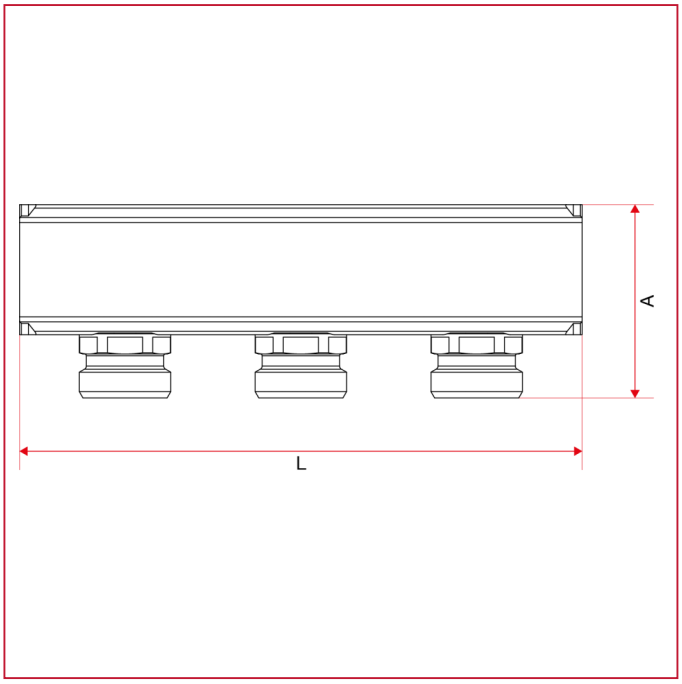

УКОМПЛЕКТОВАННЫЕ КОЛЛЕКТОРЫ, НИКЕЛИРОВАННАЯ ЛАТУНЬ

	1"x3/4"x 2	1"x3/4"x 3	1"x3/4"x 4	1"x3/4"x 5	1"x3/4"x 6	1"x3/4"x 7	1"x3/4"x 8	1"x3/4"x 9	1"x3/4"x 10	1"x3/4"x 11	1"x3/4"x 12	1"x3/4"x 13
A	55	55	55	55	55	55	55	55	55	55	55	55
B	110	160	210	260	310	360	410	460	510	560	610	660
Kg/cm2 bar	10	10	10	10	10	10	10	10	10	10	10	10
LBS - psi	145	145	145	145	145	145	145	145	145	145	145	145

МАТЕРИАЛЫ

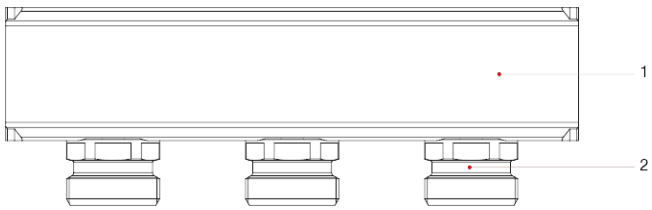

N.	ОПИСАНИЕ	КОЛ.	МАТЕРИАЛ
1	Коллектор	1	Латунь CW603N M-S
2	Фитинг с наружной резьбой с обеих сторон	2-13	Латунь CW614N

УКОМПЛЕКТОВАННЫЕ КОЛЛЕКТОРЫ, НИКЕЛИРОВАННАЯ ЛАТУНЬ

ИНСТРУКЦИИ ПО УСТАНОВКЕ, ИСПОЛЬЗОВАНИЮ И ТЕХОБСЛУЖИВАНИЮ

Технические условия:
Доступные размеры: 1”
Максимальное рабочее давление с установленным расходомером: 6 бар (испытание системы: 10 бар)
Максимальное рабочее давление с установленными клапанами регулировки расхода: 10 бар
Максимальная рабочая температура: 70 °C (с расходомером), 80 °C (с клапанами регулировки расхода).
Резьбовые соединения 1": ISO 228 (равнозначные DIN EN ISO 228 и BS EN ISO 228).
Ответвления: от 3 до 13 с соединением 3/4" Eurokonus.
Шаг между ответвлениями: 50 мм.

РАЗМЕЩЕНИЕ ПРЕДВАРИТЕЛЬНО СМОНТИРОВАННЫХ КОЛЛЕКТОРОВ ИЗ ЛАТУНИ В МЕТАЛЛИЧЕСКИХ КАССЕТАХ

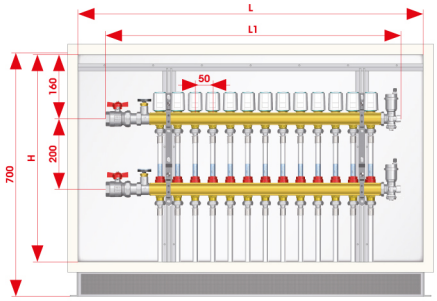

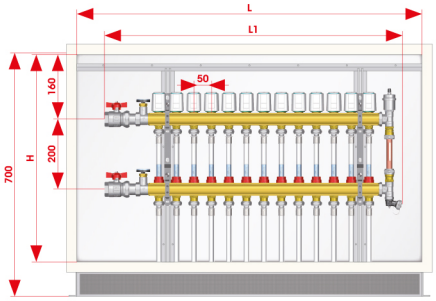

CODICE / *CODE* / CODE / *CÓDIGO* / TEILENUMMER / *КОД*	498.500.600	498.600.600	498.700.600	498.800.600	498.1000.600
L x H (mm)	500x600	600x600	700x600	800x600	1000x600
N° vie / *outlet* / voies / *vías* / Wege / *ходов*	3-4	5-6	7-8	9-10	11-12-13
COLLETTORE / *MANIFOLD* / COLLECTEUR / *COLECTOR* / VERTEILER / *КОЛЛЕКТОР*	1”				
L1	353	453	553	653	803

КАК РЕГУЛИРОВАТЬ РАСХОД

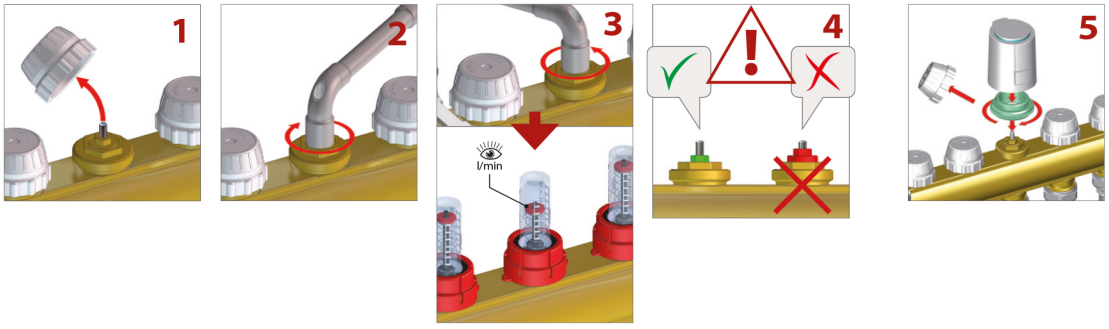

1. Снимите пластиковый колпачок, расположенный на обратном коллекторе.
2. Нажимной винт со вставкой для предварительной регулировки обычно поставляется в полностью открытом положении. Закрутите каждый винт ключом на 8 мм, поворачивая вставку по часовой стрелке.
3. Отрегулируйте расход каждого контура, поворачивая вставку нажимного винта против часовой стрелки, пока на расходомере коллектора подачи не появятся нужные значения расхода.
4. Вставка с мелкой резьбой нажимного винта с предварительной регулировкой не должна выходить за плоскость ее шестигранного гнезда: вставка полностью открыта (полнопроходная), если она повернута против часовой стрелки примерно на 2,5 оборота из положения полного закрытия.
5. После регулировки расхода необходимо защитить нажимной винт от пыли и грязи, снова закрутив пластиковый колпачок или установив электротермический сервопривод.

РЕГУЛИРОВКА РАСХОДОМЕРА

УКОМПЛЕКТОВАННЫЕ КОЛЛЕКТОРЫ, НИКЕЛИРОВАННАЯ ЛАТУНЬ

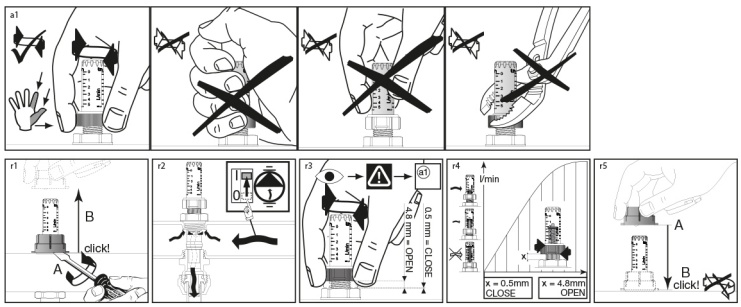

- Нажимной винт с предварительной настройкой функционирует как простой регулирующий клапан (работа в режиме ВКЛ.-ВЫКЛ.), если используется в полностью открытом положении.

РЕГУЛИРОВКА КЛАПАНА РЕГУЛИРОВКИ РАСХОДА

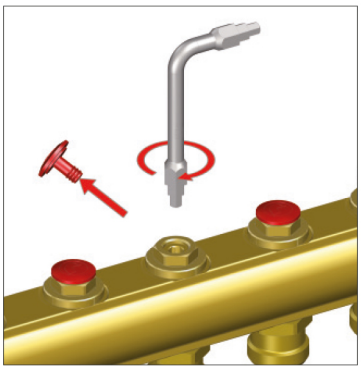

- Из положения полного закрытия клапана регулировки расхода откройте его на количество оборотов, равное указанному на графике, который прилагается. Регулировка производится с использованием ключа-шестигранника на 6 мм.

ГРАФИК РЕГУЛИРОВКИ И РАСХОДА

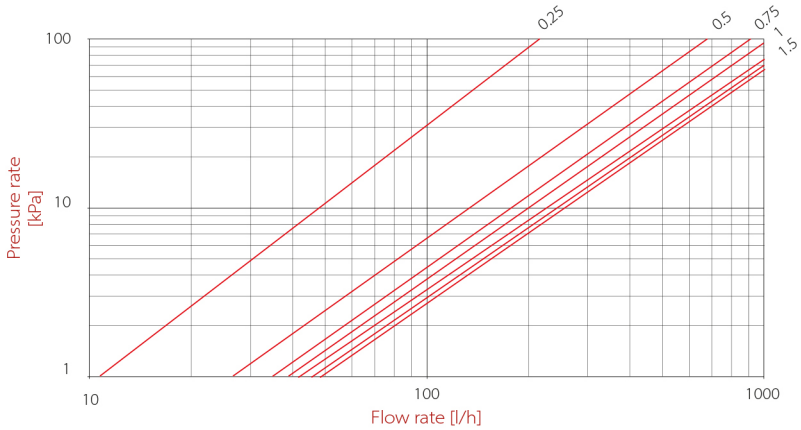

REGOLAZIONE (giri) - *REGULATION (rpm)* - RÉGLAGE (tours) - *REGULACIÓN (revoluciones)* - EINSTELLUNG (Undrehungen) - *Регулировка (обороты)*	0.25	0.5	0.75	1	1.5	2	2.5
Kv	0.22	0.68	0.91	1.05	1.22	1.30	1.35

УКОМПЛЕКТОВАННЫЕ КОЛЛЕКТОРЫ, НИКЕЛИРОВАННАЯ ЛАТУНЬ

ТЕХНИЧЕСКОЕ ПРИМЕЧАНИЕ:
В случае установки с нажимным винтом с предварительной регулировкой расходомер нельзя использовать в качестве балансировочного клапана. Он используется лишь для прямого и точного считывания расхода каждого отдельного контура. В любом случае, предпочитая продолжать балансировку расхода каждого отдельного контура с помощью расходомера, можно продолжать это делать также с нажимным винтом с предварительной регулировкой. Действительно, поскольку нажимной винт всегда поставляется в полностью открытом положении, можно отрегулировать значение расхода, просто повернув прозрачную пластиковую деталь расходомера (см. технические условия, приведенные ниже) и оставив нажимной винт полностью открытым.

ГРАФИКИ
- ниже приводятся графики расхода / потери нагрузки для предварительно собранных коллекторов с основными соединениями 1".

График полностью открытого расходомера (коллектор подачи)

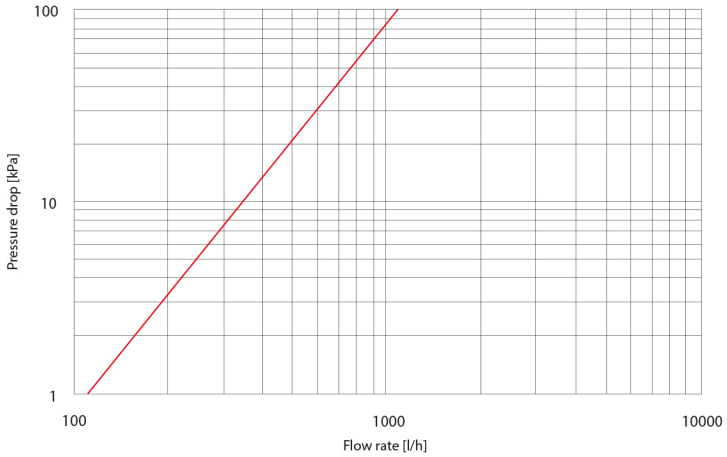

Коэффициент расхода Kv = 1,1 м3/ч

График клапана, регулирующего расход (коллектор подачи)

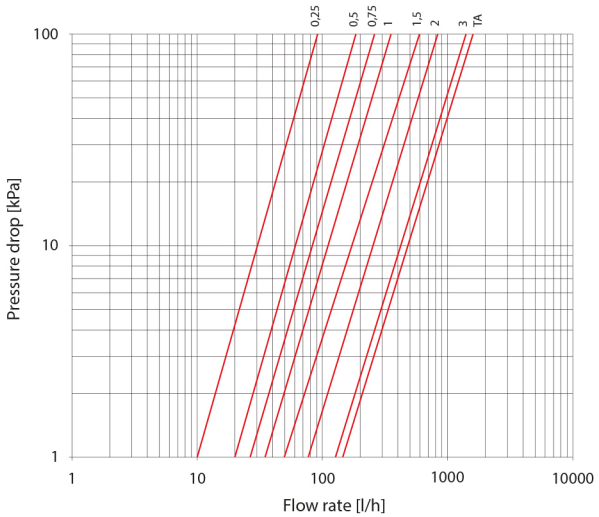

Regolazione (giri) *Regulation (rpm)* Réglage (tours) *Regulación (revoluciones)* Einstellung (Undrehungen) *Регулировка (обороты)*	Kv [m³/h]
0,25	0,09
0,5	0,19
0,75	0,27
1	0,36
1,5	0,60
2	0,83
3	1,45
TA (*open* - Vollöffnung - *открыто*)	1,65

Компания ITAP S.p.A. оставляет за собой право вносить изменения в описываемый продукт, а также в соответствующую информацию и техническую документацию в любое время и без предварительного уведомления.

ITAP S.p.A.
Via Ruca 19
25065 Lumezzane
Brescia (ITALY)
Tel 030 8927011
Fax 030 8921990
www.itap.it - info@itap.it

We reserve the right to make improvements and changes to the products described herein and to the relative technical data, at any time and without forewarning.

верс. 20220901